Детали Tylo Sense Elite

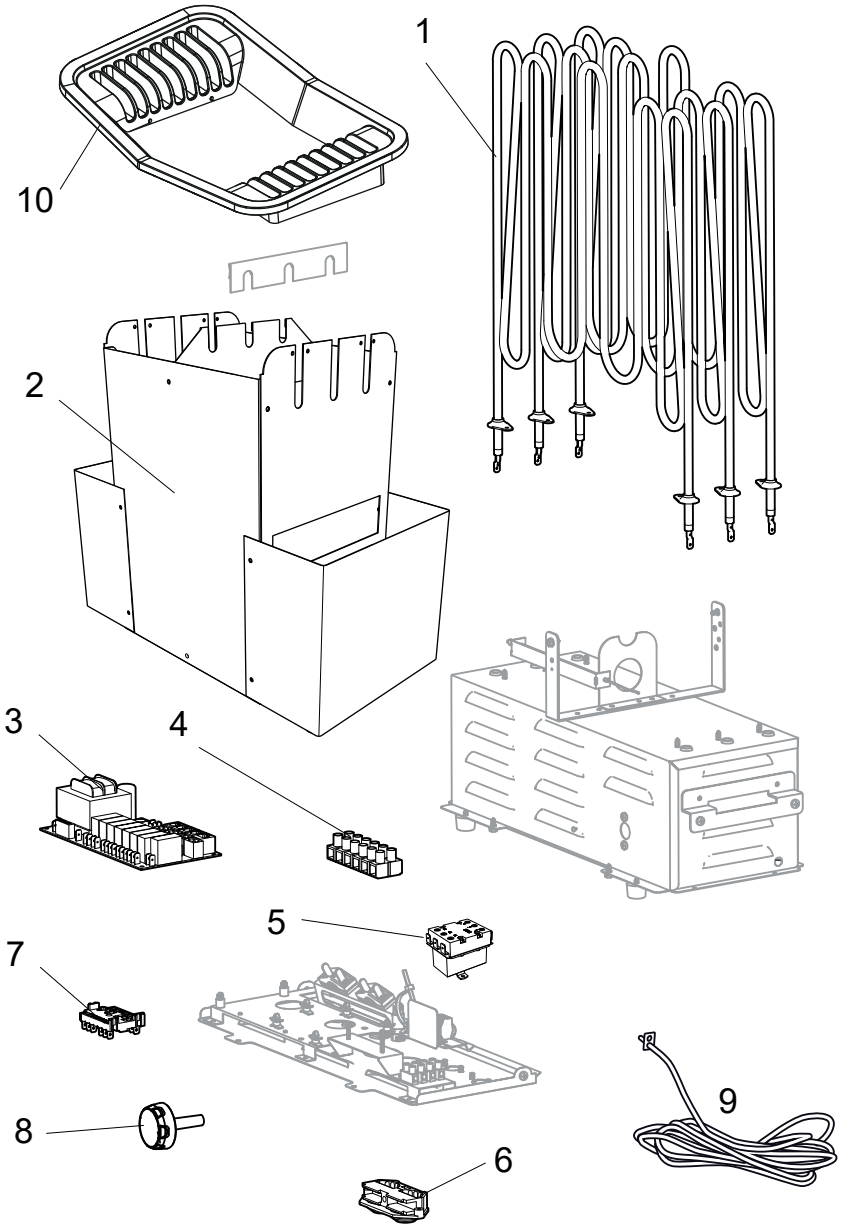

Рисунок 7: Запасные части

1. 9600 0243 / 6 кВт, 9600 0242 / 8 кВт, 9600 0288 / 10,5 кВт Трубчатый элемент
2. 9600 0729 Емкость для камней
3. 9600 0068 Плата
4. 9600 0723 Клеммная колодка
5. 9600 0001 Температурный выключатель нагревателя 6 кВт
   9600 0008 Температурный выключатель нагревателя 8 кВт
   9600 0010 Температурный выключатель нагревателя 10.5 кВт
6. 9600 0554 Соединитель с функцией разгрузки натяжения
7. 9600 0040 Переключатель, Gottak
8. 9600 0132 Поворотный выключатель
9. 9600 0219 Датчик температуры
10. 9600 0725 Решетка