ЛУЧШЕЕ В МИРЕ ОБОРУДОВАНИЕ ДЛЯ САУН 2015

sentiotec®

WORLD OF WELLNESS

BRAIN POWER BY ABATEC

WE DO IT FIRST.
ABATEC GROUP AG

RZ_sentio-russland-gesamt_150915.indb 1 16.09.15 17:42

sentiotec sauna

Комбинация функциональности и лаконичного дизайна. Серия sentiotec сауна включает интеллектуальные устройства управления и надежные каменки для саун.

110° sentiotec

Линейка продуктов 110° включает в себя дизайнерские решения высочайшего уровня. Серия отличается изысканным сочетанием матовой нержавеющей стали и натурального дерева.

sentiotec infra

Отдых для души и тела. Откиньтесь назад и закройте глаза: инновационная технология подарит коже приятное ощущение солнечного тепла.

sentiotec emotio

Линейка продуктов 110° включает в себя дизайнерские решения высочайшего уровня. Серия отличается изысканным сочетанием матовой нержавеющей стали и натурального дерева.

domo by sentiotec

Сборные сауны из массива древесины полностью производятся в Австрии. Мы оснащаем их лучшими каменками и устройствами управления.

RZ_sentio-russland-gesamt_150915.indb 2 16.09.15 17:42

СОДЕРЖАНИЕ

Общая информация

Линейки продуктов 2
Основные особенности 4
Предисловие 5
Условия гарантии 71
Пояснения к пиктограммам 71

110° sentiotec

Каменки 8
Устройства управления для саун 22

sentiotec sauna

Каменки 16
Устройства управления для саун 26

sentiotec infra

Устройства управления инфракрасным излучением 32
Инфракрасные излучатели 33
Спинки 33
Декоративные накладки 33

sentiotec emotio

sound & light 36
Светодиодное цветовое освещение 38
Излучатели 39
Динамики 39
wave.com4 sound 39

domo by sentiotec

Alaska 42
Arktis 46
Komfort 48
Polaris 50
Style 52

Техника sentiotec

Каменки 56
Устройства управления для саун 63
Инфракрасное излучение 68

RZ_sentio-russland-gesamt_150915.indb 3 16.09.15 17:42

«ОСОБЕННОЕ СКРЫТО В ДЕТАЛЯХ».

Устройства управления для саун с запатентованной технологией **для внутреннего или наружного монтажа на выбор**.

Съемная клеммная коробка обеспечивает **удобство технического обслуживания**.

Регулируемая настройка нагрева обеспечивает высокую **экономию энергии**.

Переключатель «2 в 1» **сокращает число органов управления**.

Стойкость электронных компонентов к высокой температуре и влажности.

Литье двух компонентов под давлением придает **поверхности уникальные свойства**.

RZ_sentio-russland-gesamt_150915.indb 4 16.09.15 17:42

«В ОСНОВЕ ЛЮБОГО ЗНАНИЯ И ЛЮБОГО ИСКУССТВА ЛЕЖИТ ОПЫТ». Аристотель

Источники вдохновения.

История компании **sentiotec** — это постоянная разработка новых продуктов. Идеи часто возникают там, где они применяются — в сауне. В ней мы находим покой и время на размышление, как сделать удовольствие от посещения незабываемым.

Дизайнеры переносят идеи на бумагу и придают им законченный вид. Наше производство претворяет их в жизнь.

Результатом становится продукт, удовлетворяющий самым высоким требованиям.

Дипл. инж. **Фридрих Нидерндорфер**, MBA.
Член правления компании abatec group AG

Маркус Вёрмандзедер
Генеральный директор компании
sentiotec GmbH

RZ_sentio-russland-gesamt_150915.indb 5 16.09.15 17:42

© Joel Kernasenko, Sauna und mehr... GmbH

«ВЕЛИЧАЙШИЕ ИСТИНЫ — САМЫЕ ПРОСТЫЕ». Лев Толстой

110° sentiotec
Каменки 8

sentiotec sauna
Каменки 16

RZ_sentio-russland-gesamt_150915.indb 7 16.09.15 17:42

Concept R

ЛУЧШЕЕ ИЗ ДИЗАЙНЕРСКОЙ СЕРИИ

Когда в 2012 году на выставке Interbad компания **sentiotec** представила Concept R — первую каменку из серии 110°, мы надеялись на успех, но не представляли, каким ошеломляющим он окажется. Мы поставили перед собой задачу вывести дизайн на рынок, где в то время господствовала чистая функциональность. Продукты, отличающиеся современным, продуманным до мелочей простым и минималистичным дизайном с применением высококачественных материалов.

Сейчас, три года спустя, ассортимент продукции серии 110° значительно расширился. Тем не менее, все продукты по прежнему соответствуют заявленным критериям. Необычный дизайн, самые лучшие материалы и высокая функциональность 110° в чистом виде.

Встроенная система автоматического отключения обеспечивает высочайший уровень безопасности, не ухудшая внешнего вида. Опциональный отключающий рычаг выключает каменку, если ее случайно накрыть (например, полотенцем).

Благодаря примененной 3-кожуховой технологии наружный кожух Concept R достигает температуры не более 80 °C.

Индивидуальность в деталях: оснастите Concept R стандартными деревянными поручнями или поручнями с вашим дизайном.

RZ_sentio-russland-gesamt_150915.indb 8 16.09.15 17:42

Concept R

ЛУЧШЕЕ ИЗ ДИЗАЙНЕРСКОЙ СЕРИИ

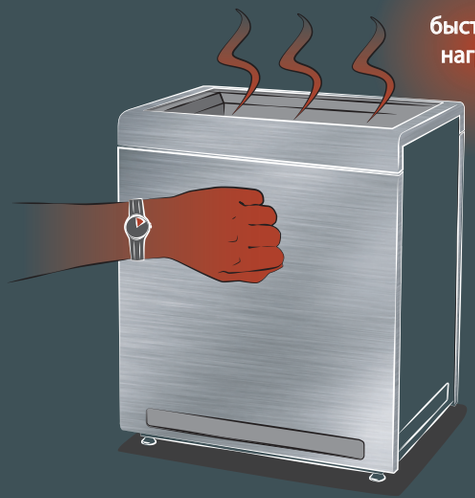

Благодаря инновационной конструкции каменки, Concept R обеспечивает предельно быстрый нагрев сауны.

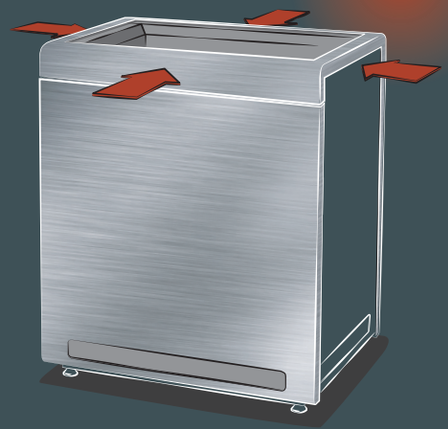

Благодаря четырем лицевым сторонам возможно размещение каменки в любом месте помещения.

Простота технического обслуживания благодаря нагревательным стержням, отделенным от камней.

Нагревательные стержни прекрасно защищены от воды расположенными над ними пластинами.

RZ_sentio-russland-gesamt_150915.indb 9 16.09.15 17:43

Concept R

reddot design award
winner 2013

КАМЕНКА СО СКРУГЛЕННЫМИ КРАЯМИ

380–415 В | 9–15 кВт | 9–25 м³ | 25–35 кг

Каменка — это «сердце» сауны. Поэтому Concept R был разработан как дизайнерский продукт на высочайшем техническом уровне.

Благодаря четырем лицевым сторонам возможно размещение каменки в любом месте помещения.

Размещенное внутри оборудование также уникально. Благодаря применен-ной 3-кожуховой технологии значительно снижается температура поверхно-сти наружного кожуха. В сочетании с деревянными поручнями. поставляемы-ми в качестве опции, обеспечивается максимальная защита от ожогов.

Инновационная техника:

- Мощность каменки: 9 кВт, 10,5 кВт, 12 кВт и 15 кВт
- Наружные детали выполнены из сатинированной нержавеющей стали с порошковым покрытием
- Внутренние детали выполнены из нержавеющей стали
- Удобство технического обслуживания благодаря съемной клеммной коробке
- 3-кожуховая технология
- Регулируемые по высоте ножки
- В качестве опции:
  - Автоматическое защитное отключение в сочетании с устройством управления
  - Комплект креплений для рейлинга каменки
  - Деревянный рейлинг (кедр и осина)

RZ_sentio-russland-gesamt_150915.indb 10 16.09.15 17:43

Concept R combi

КОМБИНИРОВАННАЯ ПЕЧЬ СО СКРУГЛЕННЫМИ КРАЯМИ

380–415 В | 9–10,5 кВт | 2,5 кВт | 9–15 м³ | 25 кг

Concept R combi по своему дизайну и функциональности является последовательным и логичным развитием модели Concept R.

Эта модель отличается применением благородных материалов. Особые элементы оснащения, например, фарфоровый лоток для ароматов и трав, делают эту комбинированную печь такой уникальной.

Наряду с большим количеством камней, обеспечивающим идеальное испарение, все каменки Concept R поражают малым временем нагрева.

Инновационная техника:

- Мощность каменки: 9 кВт и 10,5 кВт
- Мощность испарителя: 2,5 кВт
- Наружные детали выполнены из сатинированной нержавеющей стали с порошковым покрытием
- Внутренние детали выполнены из нержавеющей стали
- Лоток, пригодный для мытья в посудомоечной машине
- Удобство технического обслуживания благодаря съемной клеммной коробке
- 3-кожуховая технология
- Регулируемые по высоте ножки
- В качестве опции:
  - Автоматическое защитное отключение в сочетании с устройством управления
  - Неразъемное соединение с водяной магистралью для испарителя
  - Деревянный рейлинг (кедр и осина)

RZ_sentio-russland-gesamt_150915.indb 11 16.09.15 17:43

© Joel Kernasenko, Sauna und mehr... GmbH

Concept R mini

КАМЕНКА СО СКРУГЛЕННЫМИ КРАЯМИ

380–415 В 3,5–6 кВт 4–7 м³ 15 кг

Каменка Concept R mini, как и ее старшая сестра Concept R, отличается дизайном на высочайшем техническом уровне. Поражают как высококачественные материалы, так и удобство обслуживания и простой и быстрый настенный монтаж.

Кроме того, эта каменка довольно компактна при размещении: имея площадь основания всего 450 x 200 мм, Concept R mini идеально подходит для небольших кабин.

Инновационная техника:

- Мощность каменки: 3,5 кВт, 4,5 кВт и 6 кВт
- Наружные детали выполнены из сатинированной нержавеющей стали с порошковым покрытием
- Внутренние детали выполнены из нержавеющей стали
- Компактный монтаж
- Удобство технического обслуживания благодаря съемной клеммной коробке
- Простой и быстрый настенный монтаж
- В качестве опции:
  - Комплект креплений для рейлинга
  - Деревянный рейлинг (орех и липа)

RZ_sentio-russland-gesamt_150915.indb 13 16.09.15 17:43

Дополнительный испаритель R

reddot award 2015 winner

ИДЕАЛЬНОЕ ДОПОЛНЕНИЕ К ДИЗАЙНЕРСКОЙ КАМЕНКЕ

230 В 2,5 кВт

Дополнительный испаритель R поддает в сауне пар независимо от того, используется ли он автономно или в качестве дополнительного модуля в печи серии Concept R.

Имеющиеся кабины саун могут быть легко дооснащены дополнительным испарителем R.

Продуманный дизайн и применение высококачественных материалов, таких как фарфор и нержавеющая сталь, являются важнейшими особенностями дополнительного испарителя R. Под фарфоровым лотком для ароматов и трав скрывается испаритель мощностью 2,5 кВт, который обеспечивает оптимальные для самочувствия условия в кабине.

Инновационная техника:

- Мощность испарителя: 2,5 кВт
- Возможность комбинирования с финскими печами
- Возможен настенный монтаж и монтаж на каменке Concept R
- Наружные детали выполнены из сатинированной нержавеющей стали с порошковым покрытием
- Лоток, пригодный для мытья в посудомоечной машине
- В качестве опции:
  - Комплект креплений для рейлинга
  - Деревянный рейлинг (орех и липа)
  - Неразъемное соединение с водяной магистралью

RZ_sentio-russland-gesamt_150915.indb 14 16.09.15 17:43

Дополнительный испаритель R

ИДЕАЛЬНОЕ ДОПОЛНЕНИЕ К ДИЗАЙНЕРСКОЙ КАМЕНКЕ

Пример применения

Термогигрометр

СТИЛЬНЫЕ ПРИБОРЫ ДЛЯ ИЗМЕРЕНИЯ ТЕМПЕРАТУРЫ И ВЛАЖНОСТИ

Термогигрометры серии 110 сочетают в себе продуманный дизайн и точность измерений. Они позволяют постоянно контролировать температуру и влажность в сауне.

Термогигрометр, круглый
Корпус из нержавеющей стали,
черные надписи, Ø 160 мм

Термогигрометр, круглый
Корпус из нержавеющей стали,
белые надписи, Ø 160 мм

Внимание! Диапазон температур 30 - 120 °C, относительная влажность 0 - 60 %

RZ_sentio-russland-gesamt_150915.indb 15 16.09.15 17:43

© Joel Kernasenko, Sauna und mehr... GmbH

Qube

КАМЕНКА С ПРЯМЫМИ ЛИНИЯМИ

380–415 В 9–15 кВт 9–25 м3 35–60 кг

Каменка Qube — логичное продолжение стремления компании **sentiotec** к высочайшей функциональности. Прямые линии, темные цвета и массивная рама сетки для камней из нержавеющей стали.

Расположенные по периметру деревянные поручни не только защищают от ожогов, но и придает каменке стильный вид.

Благодаря четырем лицевым сторонам возможно размещение каменки в любом месте помещения. Размещенное внутри оборудование также уникально. Благодаря примененной 3-кожуховой технологии значительно снижается температура поверхности наружного кожуха.

Инновационная техника:

- Мощность каменки: 9 кВт, 10,5 кВт, 12 кВт и 15 кВт
- Наружные детали выполнены из сатинированной нержавеющей стали с порошковым покрытием
- Внутренние детали выполнены из нержавеющей стали
- Удобство технического обслуживания благодаря съемной клеммной коробке
- 3-кожуховая технология
- Регулируемые по высоте ножки
- В качестве опции:
  - Комплект креплений для рейлинга
  - Деревянный рейлинг (орех и липа)

© sentiotec/Sauna und mehr... GmbH

RZ_sentio-russland-gesamt_150915.indb 17 16.09.15 17:43

Настенная каменка

НЕРЖАВЕЮЩАЯ СТАЛЬ

380–415 В | 3,5–10,5 кВт | 4–15 м³ | 10–15 кг

Настенная каменка – особое удовольствие
от сауны благодаря передовым технологиям.

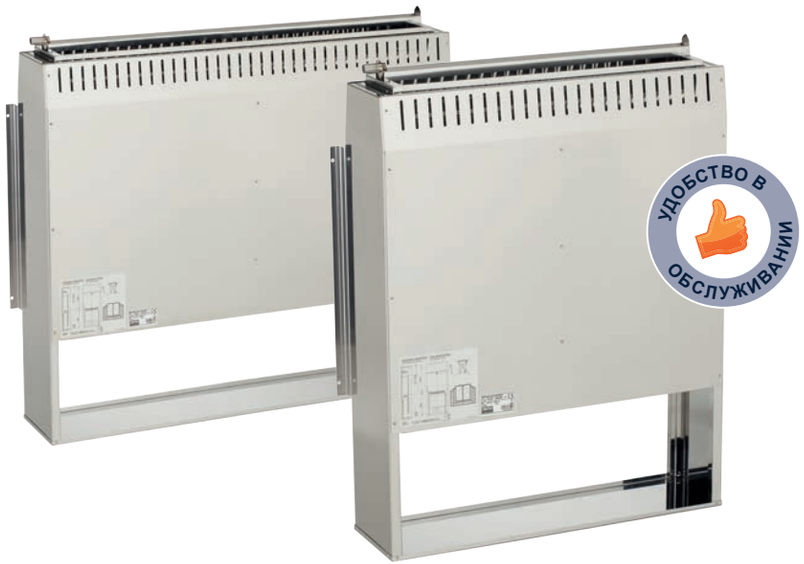

Инновационная техника:

- Мощность каменки: 3,5 кВт, 4,5 кВт, 6,0 кВт, 8,0 кВт, 9,0 кВт и 10,5 кВт
- Внешнее устройство управления
- Внутренний и наружный кожух выполнены из нержавеющей стали
- Коррозионно- и окалиностойкие нагревательные стержни
- Запатентованная система технического обслуживания настенных печей
- 100 % нержавеющая сталь, встроенный водосборный поддон, съемная сетка для камней, съемная клеммная коробка
- Съемный желоб
- Шланг и лоток входят в комплект поставки

Двери для саун

ДЛЯ СОЗДАНИЯ АТМОСФЕРЫ КОМФОРТА

Дверь для сауны DS80
3-сторонняя рама, прозрачное однослойное
безопасное стекло 8 мм,
петли слева или справа
Стекло: 590 x 1915 мм
Рама из ели: 650 x 1960 x 80 мм

Арт. № DS80-3CS

Дверь для сауны DS40
3-сторонняя рама, прозрачное однослойное
безопасное стекло 8 мм,
петли слева или справа
Стекло: 590 x 1915 мм
Рама из ели: 650 x 1960 x 40 мм

Арт. № DS40-3CS

© Joel Kernasenko, Sauna und mehr... GmbH

RZ_sentio-russland-gesamt_150915.indb 18 16.09.15 17:43

© Joel Kernasenko, Sauna und mehr... GmbH

© Saunalux Schweiz AG

«КОГДА СИДИШЬ РЯДОМ С ХОРОШЕНЬКОЙ ДЕВУШКОЙ, ЧАС КАЖЕТСЯ МИНУТОЙ, А КОГДА СЯДЕШЬ У ГОРЯЧЕЙ ПЕЧИ, ТО МИНУТА ПОКАЖЕТСЯ ЧАСОМ». Альберт Эйнштейн

110° sentiotec
Устройства управления для саун 22

sentiotec sauna
Устройства управления для саун 26

RZ_sentio-russland-gesamt_150915.indb 21 16.09.15 17:43

© Saunalux Schweiz AG

wave.com4 touch II

МНОГОФУНКЦИОНАЛЬНАЯ ПАНЕЛЬ УПРАВЛЕНИЯ (ALL-IN-ONE)

Панель управления wave.com4 touch II отличается сдержанным и современным дизайном. Плоская конструкция позволяет встраивание в стену практически заподлицо (высота всего 3 мм в смонтированном состоянии). Высококачественная электроника встроенной панели обеспечивает минимальное потребление электроэнергии.

Благодаря интуитивно понятному меню высокотехнологичной сенсорной панели можно удобно и просто управлять всеми функциями сауны и инфракрасного излучения.

Финская сауна, мягкая сауна, инфракрасное излучение, цветовое освещение и звук — все это можно настраивать отдельными модулями или практически в любой их комбинации —All-in-One!

Инновационная техника:

- Панель управления со стеклянной сенсорной поверхностью
- Сверхплоский дизайн
- Технология Touch-Wheel позволяет управлять почти всеми функциями wave.com4
- Дисплей с высокой контрастностью и мощной подсветкой
- USB-разъем на стеклянной лицевой панели
- AUX-In-разъем (3,5 мм) на стеклянной лицевой панели
- Многоязычное меню

RZ_sentio-russland-gesamt_150915.indb 23 16.09.15 17:43

just sauna fin

product design award 2014

ВЫСОКОТЕХНОЛОГИЧНОЕ УСТРОЙСТВО УПРАВЛЕНИЯ ДЛЯ САУНЫ FIN

10,5 кВт

Лучше меньше да лучше — согласно этому девизу устройство управления для саун just sauna fin выполнено в строгом дизайне черного или белого цвета. Скромный дизайн фронтальной панели подчеркивает ее функциональность: главное в ней — интуитивно понятная система управления основными параметрами сауны.

Уровень температуры сразу виден на светодиодном индикаторе. Раздельное управление освещением и вентиляцией. Плоская конструкция обеспечивает монтаж в стену практически заподлицо, высококачественная электроника гарантирует максимальную экономию электроэнергии.

Инновационная техника:

- Сверхплоский дизайн (высота 3 мм во встроенном состоянии)
- Современный дизайн и простота в использовании
- Высококачественные и долговечные детали
- Энергоэффективная электроника
- Дистанционный пуск через беспотенциальный контакт
- Дополнительный выход (например, для инфракрасного излучения) на выбор, регулируемый до 500 Вт или переключаемый до 3,5 кВт
- Освещение кабины и вентилятор до 100 кВт на выбор регулируемый или переключаемый
- Возможно расширение диапазона мощности

RZ_sentio-russland-gesamt_150915.indb 24 16.09.15 17:43

just sauna combi

product design award 2014

ВЫСОКОТЕХНОЛОГИЧНОЕ УСТРОЙСТВО УПРАВЛЕНИЯ ДЛЯ САУНЫ COMBI

Устройство управления just sauna combi также отличается удобством и простотой в использовании и привлекательным дизайном.

Кроме функций, имеющихся у just sauna fin, устройство just sauna combi может управлять испарителем мощностью 3,5 кВт. Влажность воздуха также наглядно представлена на светодиодном круге.

Инновационная техника

- Мощность испарителя 3,5 кВт
- Сверхплоский дизайн (высота 3 мм в смонтированном состоянии)
- Современный дизайн и простота в использовании
- Высококачественные и долговечные компоненты
- Энергоэффективная электроника
- Дистанционный пуск через внешний выключатель
- Дополнительный выход (например, для инфракрасного излучения) на выбор, регулируемый до 500 Вт или переключаемый до 3,5 кВт
- Освещение кабины и вентилятор до 100 кВт на выбор регулируемый или переключаемый
- Возможно расширение диапазона мощности
- Индикатор влажности

RZ_sentio-russland-gesamt_150915.indb 25 16.09.15 17:43

© Saunalux Schweiz AG

wave.com4

БЛОК УПРАВЛЕНИЯ, БАЗОВЫЙ МОДУЛЬ И МОДУЛЬ ВЛАЖНОСТИ

Базовый модуль: 9 кВт; 4–12 ч

Модуль влажности: 3 кВт

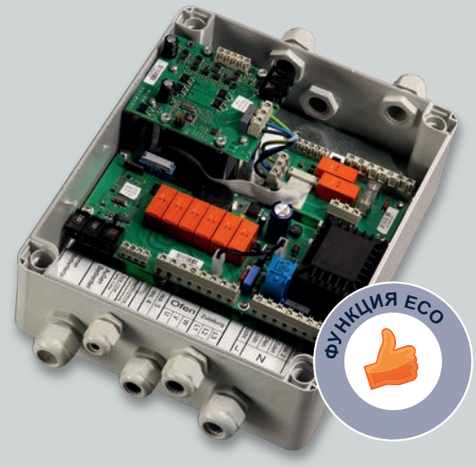

wave.com4 не оставит ни одно ваше пожелание невыполненным.
Вы решаете, как оснастить сауну – wave.com4 делает это возможным!

Инновационная техника (блок управления):

- Запатентованная технология – возможен монтаж внутри и снаружи сауны
- Плоский монтаж (выступает только 10 мм)
- Несколько устройств управления (до четырех) может быть присоединено к одному блоку питания
- Простой монтаж с помощью стандартного инструмента
- Цифровая индикация внутренней температуры на устройстве управления

Инновационная техника (базовый модуль):

- Возможность модульного расширения конструкции устройства управления
- Программируемые специальные функции, например, предварительно выбранное время, время работы, поправочные значения, ...
- Освещение с регулируемой яркостью
- Программируемое защитное отключение
- Программируемая автоматика запуска
- Автоматическое обнаружение ошибок

Инновационная техника (модуль влажности):

- Автоматическая программа ночной сушки внутреннего помещения сауны
- Сигнализация отсутствия воды и дистанционный пуск
- Тактовый влажный режим или измерение влажности датчиком влажности

RZ_sentio-russland-gesamt_150915.indb 27 16.09.15 17:44

Professional C

Pro C2: Устройство управления для сауны

Pro C3: Устройство управления для сауны

Инновационная техника Pro C2:

- Интеллектуальный ПИ-контроллер
- Максимальная коммутируемая нагрузка системы нагрева: 10,5 кВт
- Освещение и вентилятор переключаемые и регулируемые (макс. 100 Вт)
- Дополнительный выход, переключаемый до 3,5 кВт или регулируемый до 500 Вт (например, для инфракрасного излучателя)
- Ограничение времени нагрева для коммерческого использования, возможность расширения (6/12/18/24 ч)
- Высококачественные и долговечные компоненты
- Смена фаз для повышения срока службы реле
- Плоский корпус – 4 см
- Экономия электроэнергии
- Заменяемые опциональные декоративные накладки
- Зажим для устройства защитного отключения
- Система с одним или двумя датчиками
- Цифровой предварительный выбор времени с точностью до минуты
- Цифровой предварительный выбор температуры
- Индикатор температуры
- Дистанционный пуск через беспотенциальный контакт
- Режим Eco
- Выход сигнала статуса
- Возможно расширение диапазона мощности
- Профили пользователей

Инновационная техника Pro C3 (в дополнение к Pro C2):

- Максимальная мощность испарителя: 3,5 кВт
- Работа с датчиком влажности в режиме реального времени или по периодическому запросу (датчик заказывается отдельно)
- Программа ночной сушки
- Цифровой предварительный выбор влажности
- Индикатор влажности (только при наличии датчика влажности)

RZ_sentio-russland-gesamt_150915.indb 28 16.09.15 17:44

Professional B

УСТРОЙСТВО УПРАВЛЕНИЯ ДЛЯ САУНЫ

Pro B3: Устройство управления для сауны с испарителем

Инновационная техника Pro B2:

- Интеллектуальный ПИ-контроллер
- Освещение переключаемое (макс. 100 Вт)
- Ограничение времени нагрева (6/12/18/24 ч)
- Предварительно выбранное время с шагом 15 минут
- Высококачественные и долговечные компоненты
- Смена фаз для повышения срока службы реле
- Плоский корпус – 4 см
- Энергоэффективная электроника
- Заменяемые опциональные декоративные накладки
- Зажим для устройства защитного отключения
- Система с одним или двумя датчиками
- Цифровой предварительный выбор температуры
- Индикатор температуры
- Возможно расширение диапазона мощности
- Дистанционный пуск через внешний выключатель

Инновационная техника Pro B3 (в дополнение к Pro B2):

- Максимальная мощность испарителя: 3,5 кВт
- Работа с датчиком влажности в режиме реального времени или по периодическому запросу (датчик заказывается отдельно)
- Программа ночной сушки
- Цифровой предварительный выбор влажности
- Индикатор влажности (только при наличии датчика влажности)

sentio pronet

ИННОВАЦИОННОЕ ВЕБ-ПРИЛОЖЕНИЕ ДЛЯ СЕРИИ SENTIOTEC PROFESSIONAL

Интерфейс sentio pronet для тестирования

Веб-приложение позволяет управлять сауной из любого места, где доступен интернет.

Инновационная техника:

- Управление всеми функциями сауны с помощью веб-приложения на смартфоне, планшете или ПК
- Доступ к устройству управления сауной по домашней сети (LAN) или через Интернет (WAN)
- Дистанционный пуск и дистанционная остановка
- Простая интеграция в существующую домашнюю сеть (LAN) или создание беспроводной сети (WLAN) посредством опционального WLAN-роутера
- В зависимости от устройства управления сауной, индикации текущей температуры, влажности,…
- Пригодны для устройств управления sentiotec Professional (B, C)

Арт. № PRO-NET

RZ_sentio-russland-gesamt_150915.indb 29 16.09.15 17:44

© Sauna King

«ВЕЛНЕС — ЭТО КОГДА ОГОНЬ СНАРУЖИ РАЗДУВАЕТ ОГОНЬ ИЗНУТРИ».

sentiotec infra

Устройства управления инфракрасным излучением 32
Инфракрасные излучатели 33
Спинки 33
Декоративные накладки 33

RZ_sentio-russland-gesamt_150915.indb 31 16.09.15 17:44

wave.com4 infra

ИНФРАКРАСНАЯ ПАНЕЛЬ УПРАВЛЕНИЯ

3 кВт

wave.com4 infra

ИК устройство управления

wave.com4 infra — самый универсальный среди ИК устройств управления!

Инновационная техника:

- Подходит для инфракрасных систем нагрева с ИК-излучателями, ИК-пленками или ИК-панелями
- Регулирование уровня мощности (в т. ч. для полно-спектральных излучателей, например, Vitae)
- Два индивидуально регулируемых контура нагрева с двумя выходами по 1 500 Вт в каждом (макс. 3 000 Вт)
- Датчик над лавкой входит в комплект поставки
- Панель управления дизайна wave.com4 (должна быть заказана отдельно)
- Цифровая индикация времени нагрева, уровней интенсивности или температуры
- Предварительно настроенные программы пользователей (расслабление, разогрев, выносливость: короткая и длинная программа)
- Блоки питания в возможностью каскадного подключения до 12 кВт, возможно подключение нескольких излучателей
- К одному блоку питания могут быть подключены несколько блоков управления
- Ограничение времени нагрева может быть увеличено (стандарт: 6 ч, увеличение до 12 или 24 ч)
- 2 переключаемых дополнительных выхода

switchbox

ИНТЕЛЛЕКТУАЛЬНЫЙ ПЕРЕКЛЮЧАТЕЛЬ

Интеллектуальный переключатель для велнес-систем.

Инновационная техника:

- Может использовать в качестве кнопки, переключателя и таймера с внешней разблокировкой и индикацией состояния цветными светодиодами
- Возможно прямое подключение искробезопасных нагревательных приборов, например, инфракрасных излучателей и т.п.
- Дистанционный пуск и дистанционная остановка
- Возможность автоматического полива камней сауны, автоматического управления вентилятором и т.п.
- Многочисленные варианты настройки посредством двухпозиционного переключателя
- Макс. коммутируемая нагрузка 3600 Вт, AC1

RZ_sentio-russland-gesamt_150915.indb 32 16.09.15 17:44

Полноспектральный излучатель ECO

МАКСИМАЛЬНАЯ МОЩНОСТЬ БЕЗ ПРЕДВАРИТЕЛЬНОГО НАГРЕВА

350–750 Вт

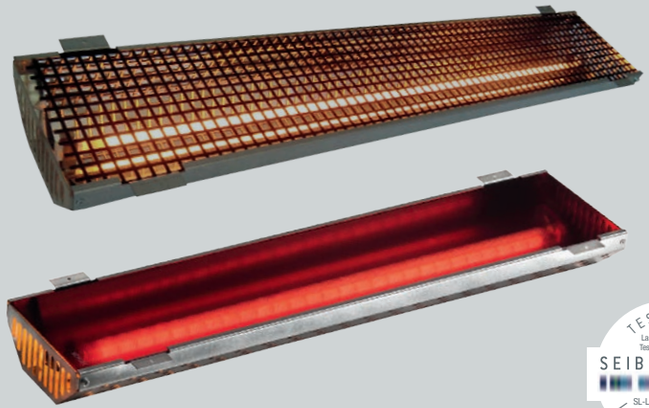

Полноспектральный излучатель ECO — максимальная эффективность за разумную цену

Инновационная техника:

- Не нужен предварительный нагрев, максимальная мощность достигается мгновенно
- Искробезопасное исполнение благодаря защите от перегрева
- Оптимальный результат при использовании с устройством инфракрасного управления wave.com4 infra
- Отличное равномерное распределение излучения с помощью встроенного отражателя
- Стеклянная версия в сочетании с декоративной накладкой обеспечивает степень защиты IPX4 (подходит для саун), версия с решеткой — степень защиты IPX2 (подходит для инфракрасных кабин), при этом речь идет о встроенных компонентах (информация получена от изготовителя)
- В качестве опции: декоративная накладка черного цвета или из нержавеющей стали (см. рис.) либо деревянная решетка до 500 Вт

Спинки

ЧИСТЫЙ ИНФРАКРАСНЫЙ СВЕТ

Спинка
Дерево: липа
Арт. № RL-IR-E

Спинка
Дерево: липа
Арт. № 514-A

Декоративные накладки

ЧИСТЫЙ ИНФРАКРАСНЫЙ СВЕТ

Лицевая панель для ИК-излучателя
Нержавеющая сталь, сатинированная
Арт. № VIT-BL-S (350 Вт)
Арт. № VIT-BL-L (500 Вт)

Лицевая панель для ИК-излучателя
Нержавеющая сталь, окрашена в черный цвет
Арт. № VIT-BB-S (350 Вт)
Арт. № VIT-BB-L (500 Вт)

Деревянная спинка Prestige
светлая древесина
Арт. № HL-PR-IR-S (350 Вт)
Арт. № HL-PR-IR-L (500 Вт)

Лицевая панель для ИК-излучателя
Дерево
Арт. № HL-IR-S (350 Вт)
Арт. № HL-IR-L (500 Вт)

Решетка для полноспектрального излучателя Eco
Защита от прикосновения
Арт. № ECO-GIT-350 (350 Вт)
Арт. № ECO-GIT-500 (500 Вт)

RZ_sentio-russland-gesamt_150915.indb 33 16.09.15 17:44

© Sauna und mehr... GmbH

«ВСЕ РАЗНООБРАЗИЕ, ВСЯ ПРЕЛЕСТЬ, ВСЯ КРАСОТА ЖИЗНИ СЛАГАЮТСЯ ИЗ ТЕНИ И СВЕТА». Лев Толстой

sentiotec emotio

sound & light 36
Светодиодное цветовое освещение 38
Излучатели 39
Динамики 39
wave.com4 sound 39

RZ_sentio-russland-gesamt_150915.indb 35 16.09.15 17:44

sound&light

НОВЫЕ ТЕХНОЛОГИИ ДЛЯ ВСЕХ ОРГАНОВ ЧУВСТВ

Полная пригодность для использования в саунах до 130 °C!

Абсолютное расслабление благодаря новой технологии!

Инновационная техника:

- Закрытый корпус со светодиодным цветовым освещением и встроенными стереодинамиками
- Панель управления дизайна wave (запатентованная — монтаж внутри и/или снаружи сауны)
- Может применяться для саун, комбинированных саун, инфракрасных кабин, а также для частного и коммерческого использования. sound&light (но не панель управления) пригоден для парных бань.
- Равномерное и мягкое освещение благодаря светодиодной технологии
- RGB-цветосмеситель (возможен весь цветовой спектр)
- Мягкие цветовые переходы обеспечивают идеальное расслабление (программируемая функция)
- Воспроизводятся MP3-файлы с накопителя — эта инновационная разработка работает по принципу «подключи и проигрывай», режим воспроизведения в случайном порядке позволяет каждый раз прослушивать новую музыку
- Разъем AUX для воспроизведения музыки от внешних источников
- Можно объединить в каскад до четырех цветных ламп
- Пыле- и влагозащита; прочный алюминиевый корпус

Арт. № WC4-SL-L (цветная лампа)
Арт. № WC4-SL-D (панель управления темное дерево)
Арт. № WC4-SL-H (панель управления светлое дерево)
Арт. № WC4-SL-W (панель управления белая)
Арт. № WC4-SL-S (панель управления черная)
Арт. № WC4-SLD-D (USB-док темное дерево)
Арт. № WC4-SLD-H (USB-док светлое дерево)
Арт. № C4-SLD-W (USB-док белый)
Арт. № C4-SLD-S (USB-док черный)

ВНИМАНИЕ! USB-док с USB-накопителем (с лицензированной музыкой для велнеса) можно заказать отдельно. USB-док пригоден только для монтажа за пределами сауны.

RZ_sentio-russland-gesamt_150915.indb 37 16.09.15 17:44

Светодиодное цветовое освещение

СИСТЕМА ЦВЕТОВОГО ОСВЕЩЕНИЯ

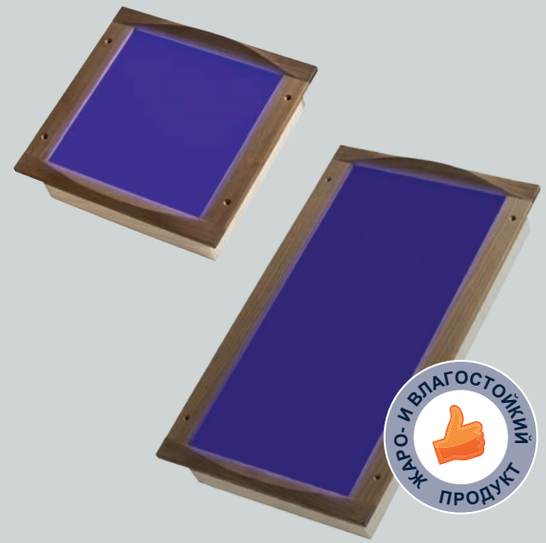

Возможно, лучшая в мире система цветового освещения.

Инновационная техника:

- Стандартная настройка цветов: красный, желтый, зеленый, бирюзовый, синий, розовый и чисто белый
- Можно настроить любой другой цвет
- Регулируемые насыщенность цвета, интервал смены и длительность перехода
- Генерация чистого белого цвета отдельным белым светодиодом
- Регулируемый мягкий переход цветов и превосходное заполнение светом благодаря большому числу светодиодов (360 или 720 светодиодов)
- Возможна установка нескольких цветных ламп (малые: макс 4 шт., большие: макс. 8 шт.) и центральное управление с помощью панели управления
- Односторонняя связь возможна и без базового модуля сауны
- Панель управления выполнена в дизайне wave (запатентованная — монтаж внутри и/или снаружи сауны)
- Светодиодные цветные лампы могут использоваться и во влажном режиме
- Температуростойкие до 120 °C
- Возможна также цветная лампа удлиненного размера

Арт. № WC4-CL-R (стандарт, 360 светодиодов)
Арт. № WC4-CL-L (длинный, 720 светодиодов)
Арт. № WC4-CL-D (панель управления темная)

Комплект принадлежностей для платы должен быть заказан отдельно (за исключением малой цветной лампы с блоком управления цветом wave.com4).

RZ_sentio-russland-gesamt_150915.indb 38 16.09.15 17:44

Скрытый динамик

ДИНАМИК ДЛЯ СКРЫТОЙ УСТАНОВКИ

«Невидимое» наслаждение музыкой.

Инновационная техника:

- 2 шт. электромагнитные излучатели 25 Вт / преобразователи корпусного шума
- Колебания передаются на стену/потолок сауны
- «Невидимые» динамики — не нарушают общий дизайн
- Простой монтаж на задней стенке или потолке сауны с помощью шурупов
- Диапазон температур: от -25 до 70 °C
- Акустика в значительной степени зависит от материала, размеров и формы поверхности

Арт. № WC4-BT-EXC

Динамики

ДИНАМИКИ

Инновационная техника:

- 2 динамика 20 Вт для потолочного монтажа
- Размер выреза: Ø 110 мм
- Подходят для внутреннего помещения сауны
- Диапазон температур: от -40 до 110 °C
- Белый лакированный металлический кожух
- Простой монтаж с помощью пружинных скоб

Арт. № WC4-BT-SPK

wave.com4 sound

BLUETOOTH-МОДУЛЬ

Инновационная техника:

- Музыку можно воспроизводить с устройств, оснащенных функцией bluetooth (например, мобильного телефона, ноутбука, планшета)
- Со встроенным усилителем
- Устанавливается в сауне

Арт. № WC4-BT-D (темное дерево)
Арт. № WC4-BT-H (светлое дерево)
Арт. № WC4-BT-W (белый)
Арт. № WC4-BT-S (черный)

RZ_sentio-russland-gesamt_150915.indb 39 16.09.15 17:44

Alaska Infra+

«САМОЕ БОЛЬШОЕ ЧУДО ПРИРОДЫ — ПРИВЕСТИ К ГАРМОНИИ СИЛУ ЭЛЕМЕНТОВ».

domo by sentiotec

Alaska	42
Arktis	46
Komfort	48
Polaris	50
Style	52

RZ_sentio-russland-gesamt_150915.indb 41 16.09.15 17:44

Alaska Corner, Large и Mini

3 РАЗЛИЧНЫХ КОМПЛЕКТАЦИИ

M L R
40 мм 680 x 1915 x 8 мм Corner

Оснащение:
- Кабина из массива ели
- Массивный элемент кровли с венцом
- Внутреннее оснащение Prestige из липы
  - 3 скамьи 62 см
  - Подголовники
  - Вентиляционные заслонки
  - Спинки
  - Межскамеечная обшивка
  - Защитная решетка каменки
  - Напольная решетка
  - Светильник с защитным кожухом без ламп

Техника:
- Элемент из однослойного безопасного стекла Alaska Corner и Large 755 x 1945 x 8 мм
- Элемент из однослойного безопасного стекла Alaska Mini 360 x 1945 x 8 мм
- 3 пог. м силиконового кабеля 5 x 1,5 мм² для каменки
- Двери (Corner 680 x 1915 x 8 мм, Mini / Large 590 x 1915 x 8 мм), левая или правая навеска
- Монтажный материал и инструкция

Alaska Corner

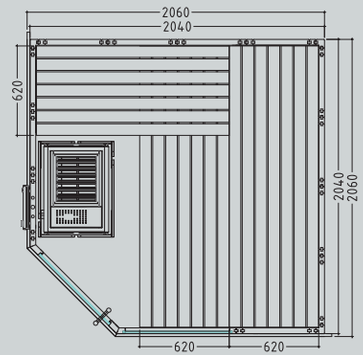

Реком. Мощность нагревателя: 9 кВт

Арт. № ALASKA-C

Высота кабины: 2040 мм
Возможная зеркально перевернутая конструкция

RZ_sentio-russland-gesamt_150915.indb 42 16.09.15 17:44

Alaska Corner, Large и Mini

3 РАЗЛИЧНЫХ КОМПЛЕКТАЦИИ

M L R
40 мм 590 x 1915 x 8 мм
Large

Alaska Large

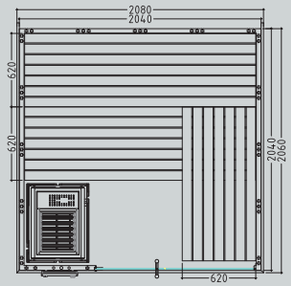

Реком. Мощность нагревателя: 9 кВт

Арт. № ALASKA-L

Высота кабины: 2040 мм
Возможна зеркальная конструкция

M L R
40 мм 590 x 1915 x 8 мм
Mini

Alaska Mini

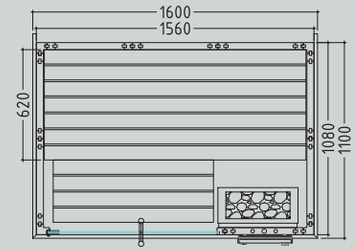

Реком. Мощность нагревателя: 3,6 кВт

Арт. № ALASKA-MN

Высота кабины: 2040 мм
Возможна зеркальная конструкция

RZ_sentio-russland-gesamt_150915.indb 43 16.09.15 17:44

Alaska Corner Infra+

САУНА ИНФРАКРАСНАЯ KOMBI

M

40 мм

L R

680 x 1915 x 8 мм

Оснащение:

- Кабина из массива ели
- Массивный элемент кровли с венцом
- Внутреннее оснащение Emotion из липы
  - 3 скамьи 62 см
  - Регулируемая головная часть
  - 2 подголовника
  - Вентиляционные заслонки
  - Спинки
  - Межскамеечная обшивка
  - Защитная решетка каменки
  - Напольная решетка
  - Светильник с защитным кожухом без ламп

Техника:

- 2 полноспектральных ИК-излучателя красного света, по 500 Вт
- Устройство управления для инфракрасных излучателей
- Элемент из однослойного безопасного стекла прозрачный 755 x 1945 x 8 мм
- 3 пог. м силиконового кабеля 5 x 1,5 мм² для каменки
- Двери (680 x 1915 x 8 мм), с левой или правой навеской
- Монтажный материал и инструкция

Alaska Corner Infra+

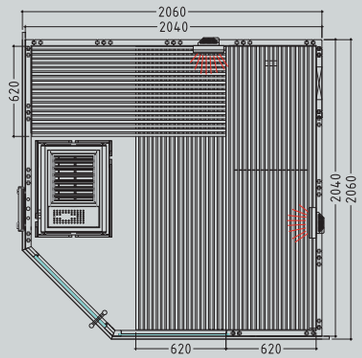

Реком. Мощность нагревателя: 9 кВт

Арт. № ALASKA-C-IR+

Высота кабины: 2040 мм
Возможна зеркальная конструкция

RZ_sentio-russland-gesamt_150915.indb 44 16.09.15 17:45

Alaska Mini Infra+

САУНА ИНФРАКРАСНАЯ KOMBI

M

40 мм

590 x 1915 x 8 мм

Оснащение:

- Кабина из массива ели
- Массивный элемент кровли с венцом
- Внутреннее оснащение Prestige из липы
  - 1 скамья 62 см, 1 ступенька 35 см
  - 1 подголовник
  - Вентиляционные заслонки
  - Спинки
  - Межскамеечная обшивка
  - Защитная решетка каменки
  - Напольная решетка
  - Светильник с защитным кожухом без ламп

Техника:

- 1 полноспектральный ИК-излучатель красного света 500 Вт
- Устройство управления для инфракрасных излучателей
- Элемент из однослойного безопасного стекла 365 x 1945 x 8 мм
- 3 пог. м силиконового кабеля 5 x 1,5 мм² для каменки
- Двери (590 x 1915 x 8 мм), с левой или правой навеской
- Монтажный материал и инструкция

Alaska Mini Infra+

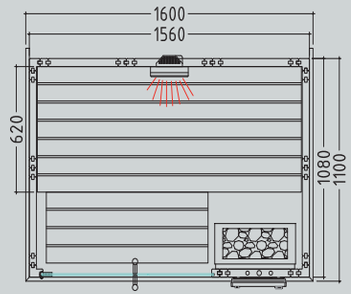

Реком. Мощность нагревателя: 3,6 кВт

Арт. № ALASKA-MN-IR+

Высота кабины: 2040 мм
Возможна зеркальная конструкция

RZ_sentio-russland-gesamt_150915.indb 45 16.09.15 17:45

Arktis Infra+

САУНА ИНФРАКРАСНАЯ KOMBI

M
40 мм

L R
590 x 1915 x 8 мм

Оснащение:

- Кабина из массива ели
- Массивный элемент кровли с венцом
- Внутреннее оснащение Prestige из липы
  - 3 скамьи 62 см
  - Подголовники
  - Вентиляционные заслонки
  - Спинки
  - Межскамеечная обшивка
  - Защитная решетка каменки
  - Напольная решетка
  - Светильник с защитным кожухом без ламп

Техника:

- 2 полноспектральных ИК-излучателя красного света, по 500 Вт
- Устройство управления для инфракрасных излучателей
- Элемент из однослойного безопасного стекла 468 x 1945 x 8 мм / 484 x 1945 x 8 мм
- 3 пог. м силиконового кабеля 5 x 1,5 мм² для каменки
- Двери (590 x 1915 x 8 мм), с левой или правой навеской
- Монтажный материал и инструкция

Arktis Infra+

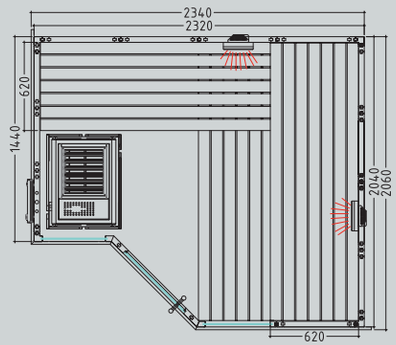

Реком. Мощность нагревателя: 9 кВт

Арт. № ARKTIS-IR+

Высота кабины: 2040 мм
Возможна зеркальная конструкция

RZ_sentio-russland-gesamt_150915.indb 46 16.09.15 17:45

Arktis Infra+

Komfort Corner, Corner Large, Large и Small

4 РАЗЛИЧНЫХ КОМПЛЕКТАЦИИ

M L R
40 мм 590 x 1915 x 8 мм

M L R
40 мм 590 x 1915 x 8 мм

Оснащение:
- Кабина из массива ели
- Массивный элемент кровли с венцом
- Внутреннее оснащение Prestige из липы
  - 3 скамьи 62 см
  - Подголовники
  - Вентиляционные заслонки
  - Спинки
  - Межскамеечная обшивка
  - Защитная решетка каменки
  - Напольная решетка
  - Светильник с защитным кожухом без ламп

Техника:
- Элемент из однослойного безопасного стекла Komfort Corner 376 x 1776 x 8 мм
- Элемент из однослойного безопасного стекла Komfort Corner Large, Large и Small 506 x 1776 x 8 мм
- 3 пог. м силиконового кабеля 5 x 1,5 мм² для каменки
- Двери (590 x 1915 x 8 мм), с левой или правой навеской
- Монтажный материал и инструкция

Komfort Corner

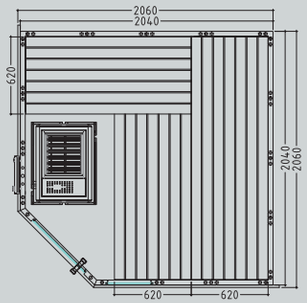

Реком. Мощность нагревателя: 9 кВт

Арт. № KOMFORT-C

Высота кабины: 2040 мм
Возможна зеркальная конструкция

Komfort Corner Large

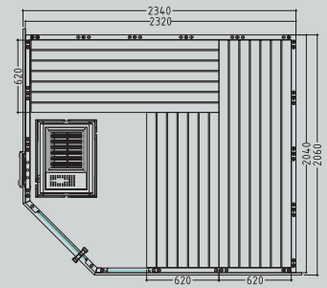

Реком. Мощность нагревателя: 9 кВт

Арт. № KOMFORT-C-L

Высота кабины: 2040 мм
Возможна зеркальная конструкция

RZ_sentio-russland-gesamt_150915.indb 48 16.09.15 17:45

Komfort Corner, Corner Large, Large и Small

4 РАЗЛИЧНЫХ КОМПЛЕКТАЦИИ

M L R
40 мм 590 x 1915 x 8 мм

Komfort Large

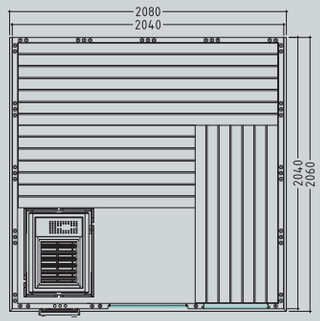

Реком. Мощность нагревателя: 9 кВт

Арт. № KOMFORT-L

Высота кабины: 2040 мм

M L R
40 мм 590 x 1915 x 8 мм

Komfort Small

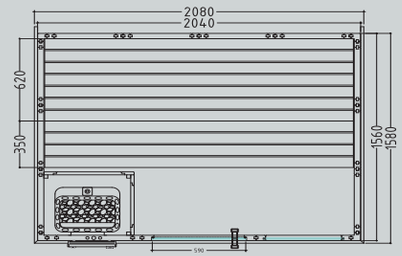

Реком. Мощность нагревателя: 6 кВт

Арт. № KOMFORT-S

Высота кабины: 2040 мм

RZ_sentio-russland-gesamt_150915.indb 49 16.09.15 17:45

Polaris Large и Small

2 РАЗЛИЧНЫХ КОМПЛЕКТАЦИИ

M
40 мм

L R
590 x 1915 x 8 мм

Оснащение:

- Кабина из массива ели
- Массивный элемент кровли с венцом
- Внутреннее оснащение Prestige из липы
  - 3 скамьи 62 см
  - Подголовники
  - Вентиляционные заслонки
  - Спинки
  - Межскамеечная обшивка
  - Защитная решетка каменки
  - Напольная решетка
  - Светильник с защитным кожухом без ламп

Техника:

- 3 пог. м силиконового кабеля 5 x 1,5 мм² для каменки
- Двери (590 x 1915 x 8 мм), с левой или правой навеской
- Монтажный материал и инструкция

RZ_sentio-russland-gesamt_150915.indb 50 16.09.15 17:45

Polaris Large и Small

2 РАЗЛИЧНЫХ КОМПЛЕКТАЦИИ

M L R
40 мм
590 x 1915 x 8 мм

Polaris Large

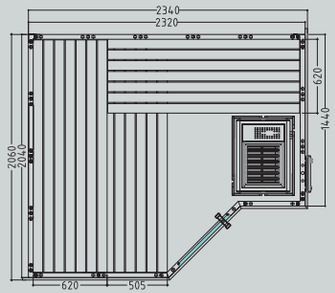

Реком. Мощность нагревателя: 9 кВт

Арт. № POLARIS-L

Высота кабины: 2040 мм
Возможна зеркальная конструкция

M L R
40 мм
590 x 1915 x 8 мм

Polaris Small

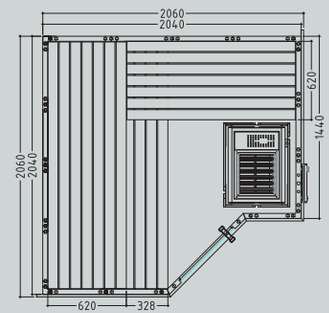

Реком. Мощность нагревателя: 9 кВт

Арт. № POLARIS-S

Высота кабины: 2040 мм

RZ_sentio-russland-gesamt_150915.indb 51 16.09.15 17:45

Заказное исполнение Style

САУНА И ИНФРАКРАСНОЕ ИЗЛУЧЕНИЕ ПО ИНДИВИДУАЛЬНОМУ ЗАКАЗУ

Вам нужны нестандартные размеры?

- С нестандартной высотой и
- площадью основания?
- И установленным скатом крыши?
- С фронтальным остеклением и
- внутренним оснащением особого дизайна?

Мы превратим ваши мечты в реальность!

Комплект поставки (входит в цену пог. м):

- Кабина из массива ели 40 мм
- Дверь из цельного однослойного безопасного стекла 8 мм, вкл. ручки из липы
- Внутреннее оснащение Prestige из липы
  - 2 скамьи шириной 62 см
  - Дополнительно, начиная с глубины кабины 180 см: Угловая скамья шириной 62 см
  - 1–2 подголовника
  - Вентиляционные заслонки
  - Спинки
  - Межскамеечная обшивка
  - Защитная решетка каменки
  - Напольная решетка
  - Светильник с защитным кожухом без ламп

Техника:

- 3 пог. м силиконового кабеля 5 x 1,5 мм² для каменки
- Массивный элемент кровли с венцом
- Монтажный материал и инструкция

RZ_sentio-russland-gesamt_150915.indb 52 16.09.15 17:45

Заказное исполнение Style

САУНА И ИНФРАКРАСНОЕ ИЗЛУЧЕНИЕ ПО ИНДИВИДУАЛЬНОМУ ЗАКАЗУ

Вам требуется индивидуальный заказ.

Высота: 204–220 см
Ширина: 150–300 см
Глубина: 150–250 см

Внимание: заказной размер — это имеющийся размер стороны минус расстояние от стенки 5 см

Наклонная площадь основания.

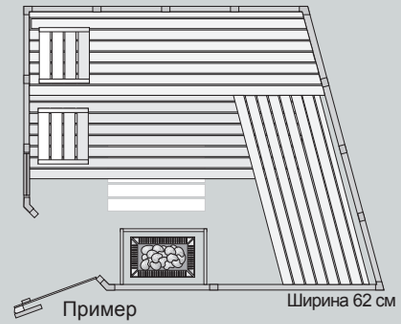

Вам требуется большая высота.

С шагом в 1 сантиметр до высоты 220 см

Скат крыши.

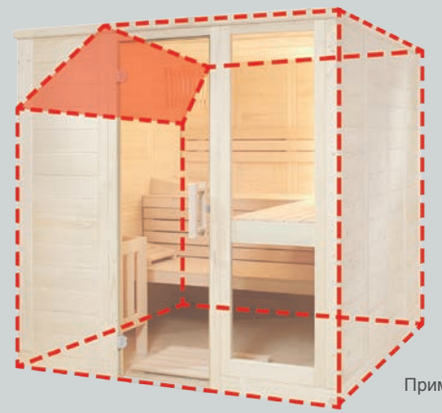

RZ_sentio-russland-gesamt_150915.indb 53 16.09.15 17:45

Заказное исполнение Style

САУНА И ИНФРАКРАСНОЕ ИЗЛУЧЕНИЕ ПО ИНДИВИДУАЛЬНОМУ ЗАКАЗУ

Внутреннее оснащение.

Внутреннее оснащение Prestige из липы
Ширина скамьи: 62 см
Входит в стандартный комплект поставки

Внутреннее оснащение Emotion из липы
Ширина скамьи: 62 см
За дополнительную цену: регулируемая скамья

Примеры расчета стеклянного элемента
(предположительная высота кабины 214 см).

Стеклянный элемент с высотой не менее половины высоты кабины:
ширина стеклянного элемента умножается на всю высоту кабины
Пример стеклянного элемента: 47 см (Ш) x 115 см (В)
Результат: 47 см x 214 см = 1,01 м²

Стеклянный элемент с высотой менее половины высоты кабины:
ширина стеклянного элемента умножается на половину высоты кабины
Пример стеклянного элемента: 51 см (Ш) x 93 см (В)
Результат: 51 см x 107 см = 0,55 м²

Специальное оборудование — инфракрасное излучение

Два полноспектральных ИК-излучателя красного света (по 500 Вт), устройство управления, рама и монтаж

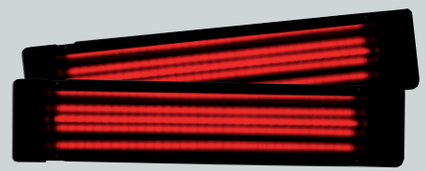

Пример расчета фронтального остекления
(предположительная высота кабины 214 см).

Общая ширина кабины умножается на общую высоту кабины, а затем вычитается площадь стеклянной двери 1,2 м².

Пример фронтального остекления:
257 см (Ш) x 214 см (В)
Результат: (257 см x 214 см) – 1,2 м² = 4,3 м²

Другие возможности.

- Подвесной потолок (например, для освещения отраженным светом)
- Стеклянные двери бронзовые или прозрачные
- Размеры стеклянной двери и фронтального остекления можно выбрать произвольно
- Напольная решетка по индивидуальным размерам

Дальнейшая информация о заказных исполнениях приведена в нашем прайс-листе.

RZ_sentio-russland-gesamt_150915.indb 54 16.09.15 17:45

Воздействие инфракрасного излучения

ВАША САУНА СТАНЕТ МНОГОФУНКЦИОНАЛЬНОЙ

Как инфракрасное тепло может способствовать здоровью.

Инфракрасное излучение мягко и бесконтактно передает тепло организму. Здесь работает тот же принцип, что и для солнечных лучей. Тепло воспринимается кожей и передается непосредственно расположенным под нею тканям. Оно попадает в кровеносное русло и активирует процесс, положительные эффекты которого бесспорны.

Уже через несколько минут начинается интенсивное потоотделение и выделение накопившихся в организме шлаков. Активизируется обмен веществ, иммунная система и кровообращение, соединительная ткань и снабжение организма кислородом. Мышцы начинают расслабляться.

Тепловые процедуры используются уже тысячи лет. Это оказывает положительное воздействие на улучшение общего эмоционального состояние и активирует защитные силы организма. Тем не менее, эти процедуры не заменят посещение врача или необходимую терапию.

Инфракрасное излучение способствует

- улучшению кровотока
- выведению шлаков из организма
- улучшению обмена веществ
- улучшению кровообращения
- регенерации
- улучшению состояния кожи
- душевному комфорту

Инфракрасное излучение помогает

- перед и после занятий спортом
- при ревматизме
- при головных болях и мигренях
- при целлюлите
- при растяжении и напряжении мышц
- при заболеваниях, вызываемых нарушением обмена веществ
- при нарушениях сна

RZ_sentio-russland-gesamt_150915.indb 55 16.09.15 17:45

Арт. №	**CP-R-090**	**CP-R-105**	**CP-R-120**	**CP-R-150**
Цвет	Нержавеющая сталь	Нержавеющая сталь	Нержавеющая сталь	Нержавеющая сталь
Мощность [кВт]	9,0	10,5	12,0	15,0
Объем сауны [м³]	9–14	10–15	14–18	18–25
Встроенный испаритель [кВт]	нет	нет	нет	нет
Вес [кг]	34	34	40	40
Вес камней [кг]	ок. 25	ок. 25	ок. 35	ок. 35
Электропитание	400 В перем. тока 3N~ 50/60 Гц	400 В перем. тока 3N~ 50/60 Гц	400 В перем. тока 3N~ 50/60 Гц	400 В перем. тока 3N~ 50/60 Гц
Защита предохранителями [A]	3x 16	3x 16	3x 16 / 3x 10	3x 16 / 3x 10

Арт. №	**CP-RB-090**	**CP-RB-105**	**CP-RB-120**	**CP-RB-150**
Цвет	Антрацит	Антрацит	Антрацит	Антрацит
Мощность [кВт]	9,0	10,5	12,0	15,0
Объем сауны [м³]	9–14	10–15	14–18	18–25
Встроенный испаритель [кВт]	нет	нет	нет	нет
Вес [кг]	34	34	40	40
Вес камней [кг]	ок. 25	ок. 25	ок. 35	ок. 35
Электропитание	400 В перем. тока 3N~ 50/60 Гц	400 В перем. тока 3N~ 50/60 Гц	400 В перем. тока 3N~ 50/60 Гц	400 В перем. тока 3N~ 50/60 Гц
Защита предохранителями [A]	3x 16	3x 16	3x 16 / 3x 10	3x 16 / 3x 10

Размеры Concept R 9 и 10,5 кВт

(CP-R-090 / CP-R-105 / CP-RB-090 / CP-RB-105)

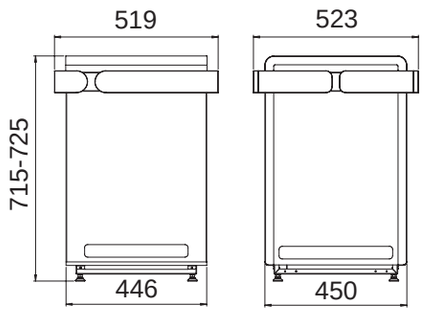

Размеры Concept R 12 кВт и 15 кВт

(CP-R-120 / CP-R-150 / CP-RB-120 / CP-RB-150)

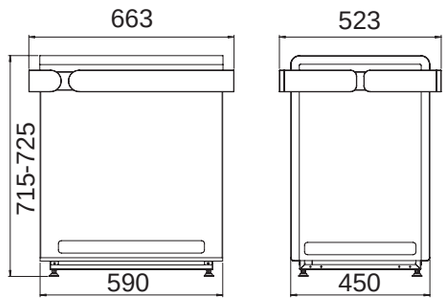

Безопасные расстояния Concept R 9 и 10,5 кВт

(CP-R-090 / CP-R-105 / CP-RB-090 / CP-RB-105)

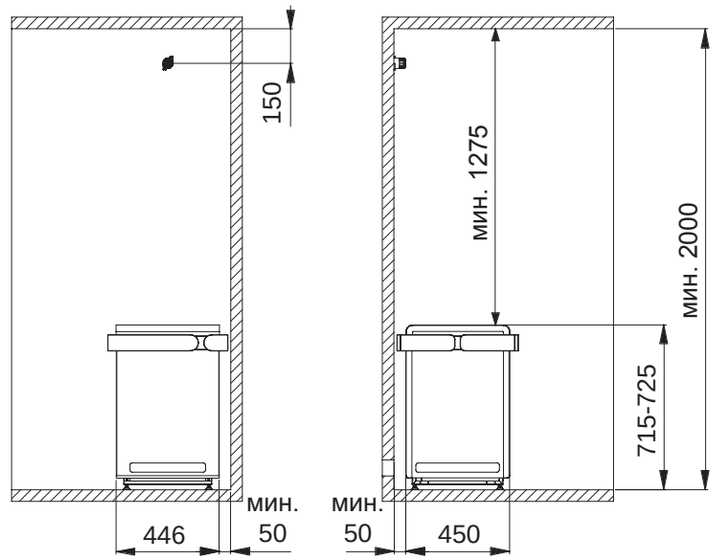

Безопасные расстояния Concept R 12 и 15 кВт

(CP-R-120 / CP-R-150 / CP-RB-120 / CP-RB-150)

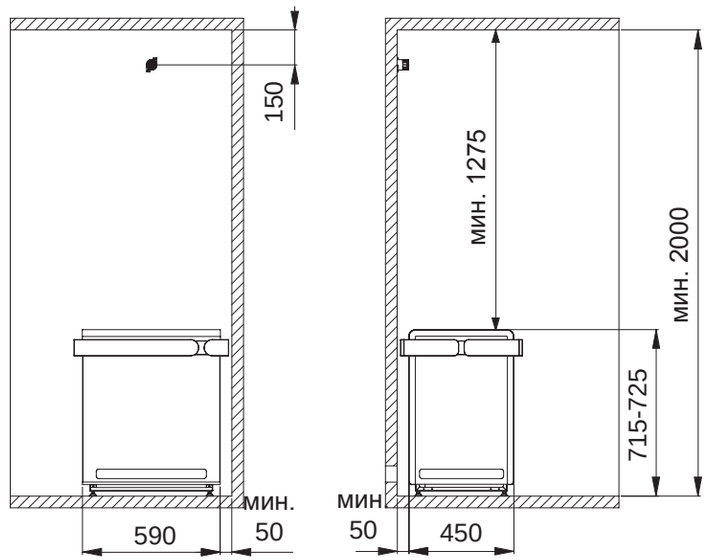

RZ_sentio-russland-gesamt_150915.indb 56 16.09.15 17:45

Арт. №	CP-RC-090	CP-RC-105	CP-RCB-090	CP-RCB-105
Цвет	Нержавеющая сталь	Нержавеющая сталь	Антрацит	Антрацит
Мощность [кВт]	9,0	10,5	9,0	10,5
Объем сауны [м³]	9–14	10–15	9–14	10–15
Встроенный испаритель [кВт]	2,5	2,5	2,5	2,5
Вес [кг]	34	34	34	34
Вес камней [кг]	ок. 25	ок. 25	ок. 25	ок. 25
Электропитание	400 В перем. тока 3N~ 50/60 Гц	400 В перем. тока 3N~ 50/60 Гц	400 В перем. тока 3N~ 50/60 Гц	400 В перем. тока 3N~ 50/60 Гц
Защита предохранителями [A]	3x 16	3x 16	3x 16	3x 16

Аксессуары Concept R, Concept R black, Concept R combi, Concept R combi black

Для моделей CP-R-090, CP-R-105, CP-R-120, CP-R-150, CP-RB-090, CP-RB-105, CP-RB-120, CP-RB-150, CP-RC-090, CP-RC-105, CP-RCB-090, CP-RCB-105

Арт. №	Наименование
CP-R-SWL	Устройство защитного отключения для Concept R
CP-R-HSR	Комплект креплений для рейлинга каменки

Для моделей P-R-090, CP-R-105, CP-RB-090, CP-RB-105

Арт. №	Обозначение
CP-R-A1	Малый деревянный рейлинг для Concept R — осина
CP-R-D1	Малый деревянный рейлинг для Concept R — красный кедр

Для моделей CP-R-120, CP-R-150, CP-RB-120, CP-RB-150, CP-RC-090, CP-RC-105, CP-RCB-090, CP-RCB-105

Арт. №	Наименование
CP-R-A2	Большой деревянный рейлинг для Concept R — осина
CP-R-D2	Большой деревянный рейлинг для Concept R — красный кедр

Для моделей CP-RC-090, CP-RC-105, CP-RCB-090, CP-RCB-105

Арт. №	Наименование
CP-RC-AF	Комплект автоматического наполнения (неразъемное соединение с водопроводом)

Безопасные расстояния Concept R combi 9 и 10,5 кВт

(CP-RC-090 / CP-RC-105 / CP-RCB-090 / CP-RCB-105)

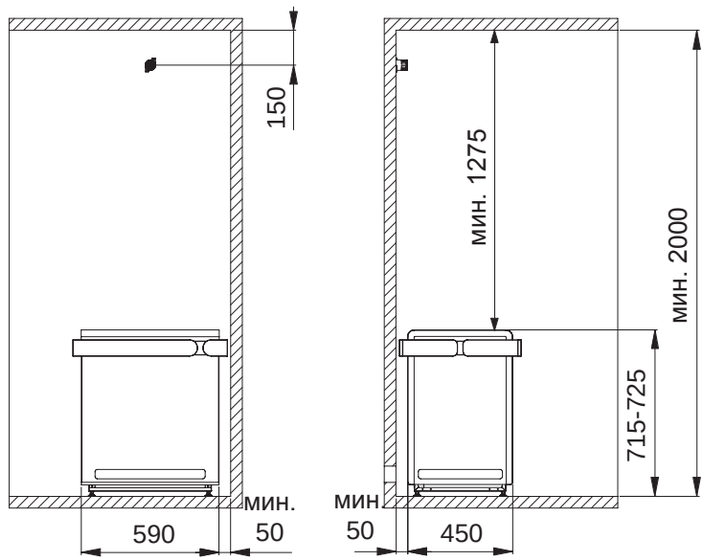

Размеры Concept R combi 9 и 10,5 кВт

(CP-RC-090 / CP-RC-105 / CP-RCB-090 / CP-RCB-105)

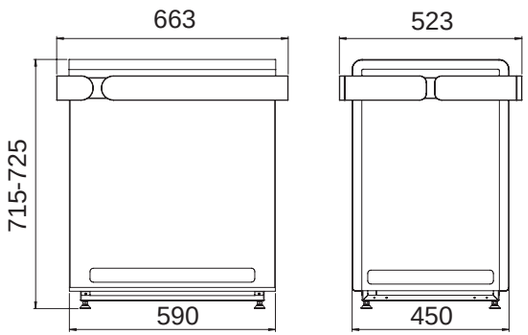

RZ_sentio-russland-gesamt_150915.indb 57 16.09.15 17:45

Арт. №	**CP-RM-35**	**CP-RM-45**	**CP-RM-60**
Цвет	Нержавеющая сталь	Нержавеющая сталь	Нержавеющая сталь
Мощность [кВт]	3,45	4,5	6,0
Объем сауны [м³]	3–5	4–6	5–8
Встроенный испаритель [кВт]	нет	нет	нет
Вес [кг]	19,5	19,5	19,5
Вес камней [кг]	ок. 15	ок. 15	ок. 15
Электропитание	400 В перем. тока 3N~ 50/60 Гц	400 В перем. тока 3N~ 50/60 Гц	400 В перем. тока 3N~ 50/60 Гц
Защита предохранителями [A]	3x 10	3x 10	3x 10

Аксессуары Concept R mini

Для моделей CP-RM-35, CP-RM-45, CP-RM-60:

Арт. №	**Наименование**
CP-RM-HSR	Комплект креплений для рейлинга
CP-RM-L	Деревянный рейлинг Concept R Mini, дополнительный испаритель R — липа
CP-RM-N	Деревянный рейлинг Concept R Mini, дополнительный испаритель R — орех

Безопасные расстояния Concept R mini 3,45, 4,5 и 6 кВт

(CP-RM-35 / CP-RM-45 / CP-RM-60)

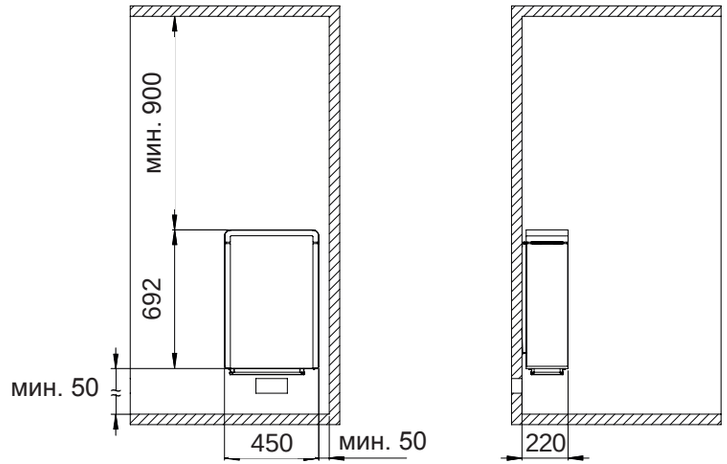

Размеры Concept R mini 3,45, 4,5 и 6 кВт

(CP-RM-35 / CP-RM-45 / CP-RM-60)

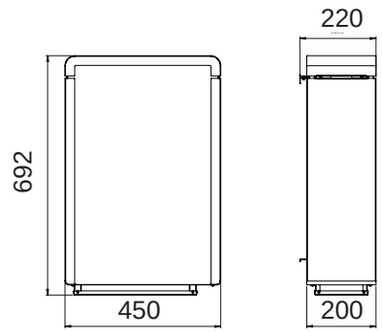

RZ_sentio-russland-gesamt_150915.indb 58 16.09.15 17:45

Арт. №	**CP-25-STP**	**CP-25-STP-B**
Цвет	Нержавеющая сталь	Антрацит
Мощность [кВт]	2,5	2,5
Объем сауны [м³]	до 15	до 15
Вес [кг]	18	18
Электропитание	230 В перем. тока 1N~ 50/60 Гц	230 В перем. тока 1N~ 50/60 Гц
Защита предохранителями [A]	16	16

Аксессуары для дополнительного испарителя R

Для моделей CP-25-STP, CP-25-STP-B

Арт. №	**Наименование**
CP-RM-HSR	Комплект креплений для рейлинга
CP-RM-L	Деревянный рейлинг Concept R Mini, дополнительный испаритель R — липа
CP-RM-N	Деревянный рейлинг Concept R Mini, дополнительный испаритель R — орех
CP-RC-AF	Комплект автоматического наполнения (неразъемное соединение с водяной магистралью)

Безопасные расстояния для дополнительного испарителя R

(CP-25-STP / CP-25-STP-B)

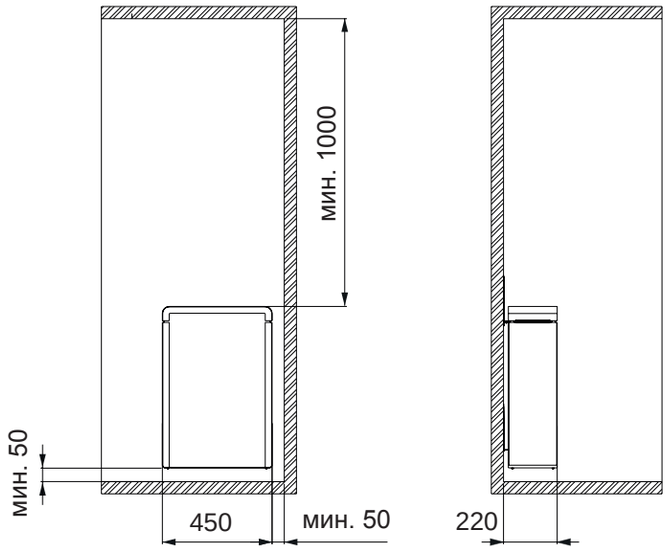

Размеры дополнительного испарителя R

(CP-25-STP / CP-25-STP-B)

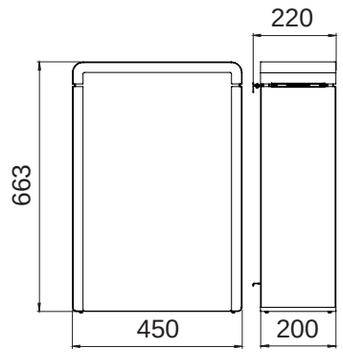

RZ_sentio-russland-gesamt_150915.indb 59 16.09.15 17:45

Арт. №	QUBE-090	QUBE-105	QUBE-120	QUBE-150
Цвет	Нержавеющая сталь	Нержавеющая сталь	Нержавеющая сталь	Нержавеющая сталь
Мощность [кВт]	9,0	10,5	12,0	15,0
Объем сауны [м³]	9–14	10–15	14–18	18–25
Встроенный испаритель [кВт]	нет	нет	нет	
Вес [кг]	34	34	40	40
Вес камней [кг]	ок. 35	ок. 35	ок. 60	ок. 60
Электропитание	400 В перем. тока 3N~ 50/60 Гц	400 В перем. тока 3N~ 50/60 Гц	400 В перем. тока 3N~ 50/60 Гц	400 В перем. тока 3N~ 50/60 Гц
Защита предохранителями [A]	3x 16	3x 16	3x 16 / 3x 10	3x 16 / 3x 10

Безопасные расстояния Qube
(QUBE-090 / QUBE-105)

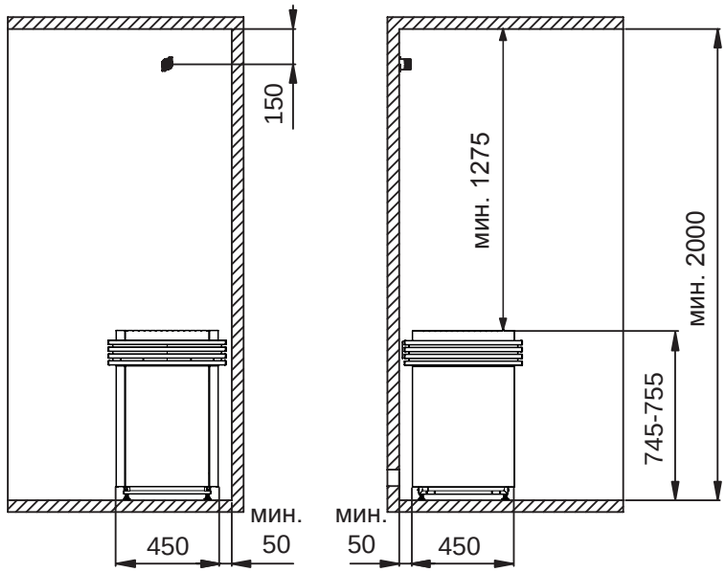

Размеры Qube
(QUBE-090 / QUBE-105)

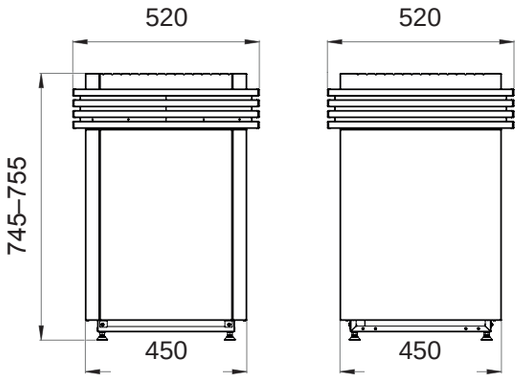

Размеры Qube
(QUBE-120 / QUBE-150)

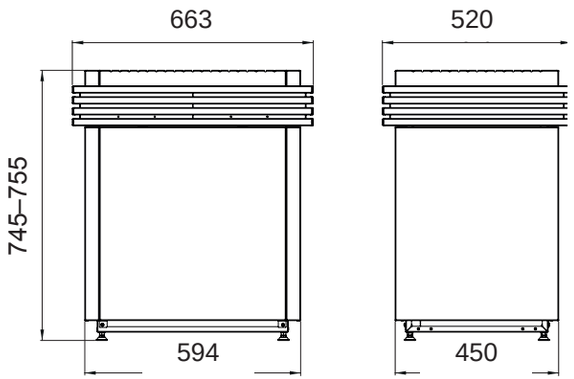

RZ_sentio-russland-gesamt_150915.indb 60 16.09.15 17:45

Аксессуары Qube

Для моделей QUBE-090, QUBE-105:

Арт. №	Наименование
QUBE-HSR1	Комплект креплений для рейлинга каменки
QUBE-L1	Деревянный рейлинг для QUBE — липа
QUBE-N1	Деревянный рейлинг для QUBE — орех

Для моделей QUBE-120, QUBE-150:

Арт. №	Наименование
QUBE-HSR2	Комплект креплений для рейлинга каменки
QUBE-L2	Деревянный рейлинг для QUBE — липа
QUBE-N2	Деревянный рейлинг для QUBE — орех

Безопасные расстояния Qube

(QUBE-120 / QUBE-150)

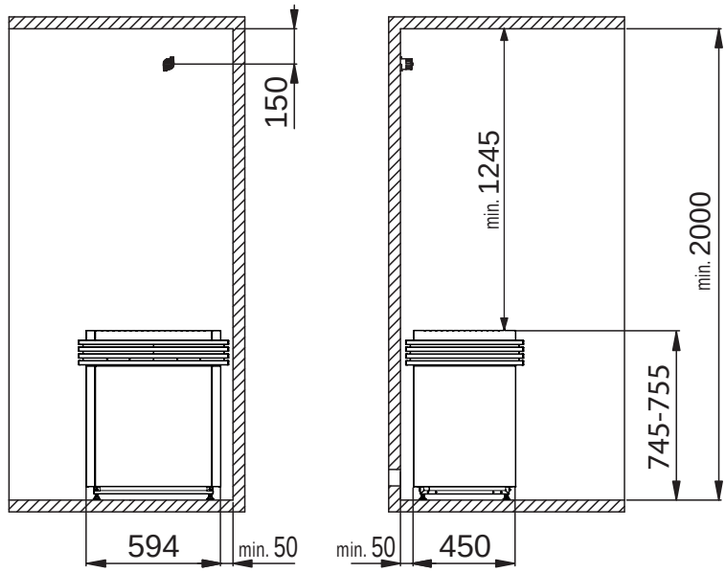

RZ_sentio-russland-gesamt_150915.indb 61 16.09.15 17:45

Арт. №	**HWO-035NS-P**	**HWO-045NS-P**	**HWO-060NS-P**
Цвет	Нержавеющая сталь	Нержавеющая сталь	Нержавеющая сталь
Мощность [кВт]	3,45	4,5	6,0
Объем сауны [м³]	4–5	5–6	6–8
Встроенный испаритель [кВт]	нет	нет	нет
Вес [кг]	23	23	23
Вес камней [кг]	ок. 12	ок. 12	ок. 12
Электропитание	400 В перем. тока 3N~ 50/60 Гц	400 В перем. тока 3N~ 50/60 Гц	400 В перем. тока 3N~ 50/60 Гц
Защита предохранителями [A]	3x 10	3x 10	3x 10

Арт. №	**HWO-080NS-P**	**HWO-090NS-P**	**HWO-105NS-P**
Цвет	Нержавеющая сталь	Нержавеющая сталь	Нержавеющая сталь
Мощность [кВт]	7,95	9,0	10,5
Объем сауны [м³]	7–13	9–14	10–15
Встроенный испаритель [кВт]	нет	нет	нет
Вес [кг]	32	32	32
Вес камней [кг]	ок. 15	ок. 15	ок. 15
Электропитание	400 В перем. тока 3N~ 50/60 Гц	400 В перем. тока 3N~ 50/60 Гц	400 В перем. тока 3N~ 50/60 Гц
Защита предохранителями [A]	3x 16	3x 16	3x 16

Размеры настенных каменок 3,5, 4,5 и 6 кВт
(HWO-035NS-P / HWO-045NS-P / HWO-060NS-P)

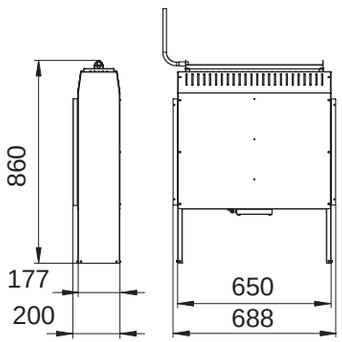

Размеры настенных каменок 8, 9 и 10,5 кВт
(HWO-080NS-P / HWO-090NS-P / HWO-105NS-P)

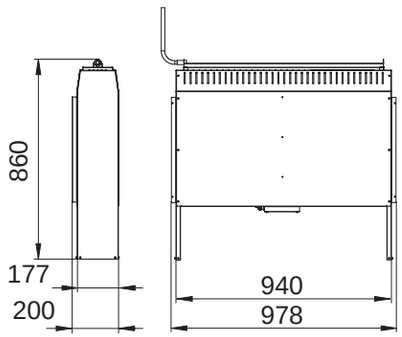

Безопасные расстояния настенных каменок 3,5, 4,5 и 6 кВт
(HWO-035NS-P / HWO-045NS-P / HWO-060NS-P)

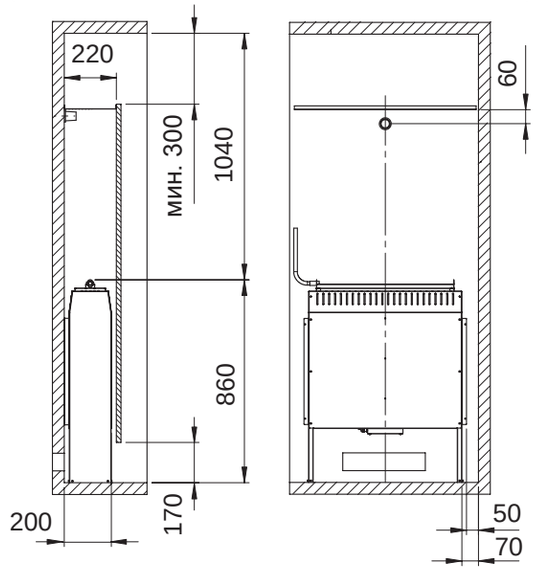

Безопасные расстояния настенных каменок 8, 9 и 10,5 кВт
(HWO-080NS-P / HWO-090NS-P / HWO-105NS-P)

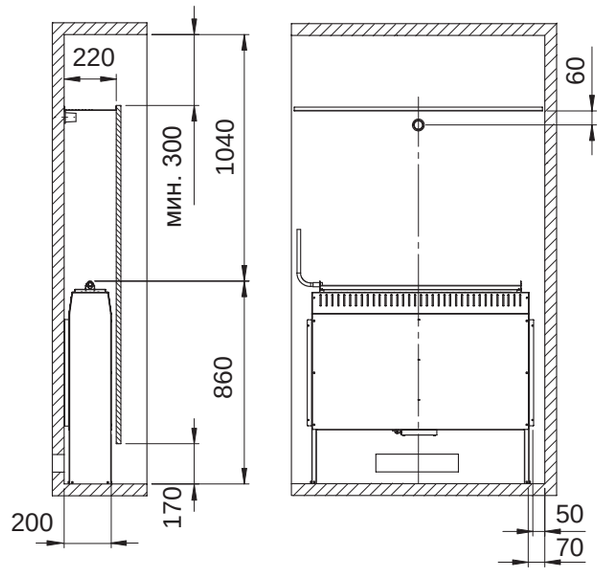

RZ_sentio-russland-gesamt_150915.indb 62 16.09.15 17:45

Арт. №	**TCH-FS1-D**	**TCH-FS1-H**	**TCH-FS2-D**	**TCH-FS2-H**	**TCH-HS-D**
Цвет	Антрацит	Антрацит	Антрацит	Антрацит	Антрацит
Размеры Ш x В x Г [мм]	219,5 x 92 x 36	219,5 x 92 x 36	219,5 x 92 x 36	219,5 x 92 x 36	219,5 x 92 x 36
Блок питания	Внешний	Внешний	Внешний	Внешний	Внешний
Внутренний монтаж	Нет	Нет	Нет	Нет	Нет
Тип монтажа	Встраивание	Встраивание	Встраивание	Встраивание	Встраивание
Исполнение (датчик)	Темное дерево	Светлое дерево	Темное дерево	Светлое дерево	Темное дерево
Комплект поставки	Панель управления, Базовые модуль для сауны, Датчик каменки	панель управления, базовый модуль для сауны, датчик каменки	панель управления, базовый модуль, датчик каменки, плата расширения, датчик скамьи	панель управления, базовый модуль, датчик каменки, плата расширения, датчик скамьи	панель управления, базовый модуль Kombi, датчик каменки, датчик скамьи, датчик влажности
Мощность каменки [кВт]	9	9	9	9	9
Мощность испарителя [кВт]	—	—	3	3	3
Мощность дополнительного выхода [кВт]	—	—	—	—	—
Мощность [освещение]	100 Вт	100 Вт	100 Вт	100 Вт	100 Вт
Мощность [вентилятор]	100 Вт	100 Вт	100 Вт	100 Вт	100 Вт
Режим финской сауны	Да	Да	Да	Да	Да
Влажный режим	—	—	Да (тактовый)	Да (тактовый)	Да
Инфракрасный режим	—	—	—	—	—
Цветовое освещение	Опция	Опция	Опция	Опция	Опция
Встр. MP3-плеер	Да	Да	Да	Да	Да
Система с одним датчиком	Да	Да	Да	Да	Да
Система с двумя датчиками	—	—	Да	Да	Да
Индикатор температуры	Да	Да	Да	Да	Да
Индикатор влажности	—	—	—	—	Да
Дистанционный пуск	—	—	Да	Да	Да
Регулируемое ограничение времени нагрева	Да	Да	Да	Да	Да
Настройка времени задержки включения	Да	Да	Да	Да	Да
Программы пользователя	Да	Да	Да	Да	Да

RZ_sentio-russland-gesamt_150915.indb 63 16.09.15 17:45

Арт. №	**TCH-HS-H**	**TCH-FS1-IF-D**	**TCH-FS1-IS-D**	**TCH-HS-IF-D**	**TCH-HS-IS-D**
Цвет	Антрацит	Антрацит	Антрацит	Антрацит	Антрацит
Размеры Ш x В x Г [мм]	219,5 x 92 x 36	219,5 x 92 x 36	219,5 x 92 x 36	219,5 x 92 x 36	219,5 x 92 x 36
Блок питания	Внешний	Внешний	Внешний	Внешний	Внешний
Внутренний монтаж	Нет	Нет	Нет	Нет	Нет
Тип монтажа	Встраивание	Встраивание	Встраивание	Встраивание	Встраивание
Исполнение (датчик)	Светлое дерево	Темное дерево	Темное дерево	Темное дерево	Темное дерево
Комплект поставки	панель управления, базовый модуль Kombi, датчик каменки, датчик скамьи, датчик влажности	панель управления, базовый модуль сауны и инфракрасный, датчик каменки, датчик температуры в помещении	панель управления, базовый модуль сауны и инфракрасный, датчик каменки, датчик температуры в помещении	панель управления, базовый модуль Kombi и инфракрасный, датчик скамьи, датчик влажности	панель управления, базовый модуль Kombi и инфракрасный, датчик скамьи, датчик влажности
Мощность каменки [кВт]	9	9	9	9	9
Мощность испарителя [кВт]	3	—	—	3	3
Мощность дополнительного выхода [кВт]	—	—	—	—	—
Мощность [освещение]	100 Вт	100 Вт	100 Вт	100 Вт	100 Вт
Мощность [вентилятор]	100 Вт	100 Вт	100 Вт	100 Вт	100 Вт
Режим финской сауны	Да	Да	Да	Да	Да
Влажный режим	Да	—	—	Да	Да
Инфракрасный режим	—	Да (3 кВт)	Да (3 кВт)	Да (3 кВт)	Да (3 кВт)
Цветовое освещение	Опция	Опция	Опция	Опция	Опция
Встр. MP3-плеер	Да	Да	Да	Да	Да
Система с одним датчиком	Да	Да	Да	Да	Да
Система с двумя датчиками	Да	—	—	Да	Да
Индикатор температуры	Да	Да	Да	Да	Да
Индикатор влажности	Да	—	—	Да	Да
Дистанционный пуск	Да	Возможен с помощью блока питания инфракрасного режима		Да	Да
Регулируемое ограничение времени нагрева	Да	Да	Да	Да	Да
Настройка времени задержки включения	Да	Да	Да	Да	Да
Программы пользователя	Да	Да	Да	Да	Да

RZ_sentio-russland-gesamt_150915.indb 64 16.09.15 17:45

Арт. №	**JUST-105W-FI**	**JUST-105D-FI**	**JUST-105W-CO**	**JUST-105D-CO**
Цвет	Антрацит	Белый	Антрацит	Белый
Размеры Ш x В x Г [мм]	222 x 94 x 38	222 x 94 x 38	222 x 94 x 38	222 x 94 x 38
Блок питания	Внешний	Внешний	Внешний	Внешний
Внутренний монтаж	Нет	Нет	Нет	Нет
Тип монтажа	Встраивание	Встраивание	Встраивание	Встраивание
Исполнение (датчик)	Пластмасса, белая	Пластмасса, белая	Пластмасса, белая	Пластмасса, белая
Комплект поставки	панель управления, датчик каменки, датчик скамьи, кабель передачи данных 3 м	панель управления, датчик каменки, датчик скамьи, кабель передачи данных 3 м	панель управления, датчик каменки, кабель передачи данных 3 м	панель управления, датчик каменки, кабель передачи данных 3 м
Мощность каменки [кВт]	10,5	10,5	10,5	10,5
Мощность испарителя [кВт]	—	—	3,5	3,5
Мощность дополнительного выхода [кВт]	3,5 (переключаемая) / 0,5 (регулируемая)	3,5 (переключаемая) / 0,5 (регулируемая)	3,5 (переключаемая) / 0,5 (регулируемая)	3,5 (переключаемая) / 0,5 (регулируемая)
Мощность [освещение]	100	100	100	100
Мощность [вентилятор]	100	100	100	100
Режим финской сауны	Да	Да	Да	Да
Влажный режим	—	—	Тактовый / опция: Датчик влажности	Тактовый / опция: Датчик влажности
Инфракрасный режим	Да	Да	Да	Да
Цветовое освещение	—	—	—	—
Встр. MP3-плеер	—	—	—	—
Система с одним датчиком	Да	Да	Да	Да
Система с двумя датчиками	Да	Да	Опция	Опция
Индикатор температуры	—	—	—	—
Индикатор влажности	—	—	—	—
Дистанционный пуск	Да	Да	Да	Да
Регулируемое ограничение времени нагрева	Да	Да	Да	Да
Настройка времени задержки включения	Да	Да	Да	Да
Программы пользователя	—	—	—	—

RZ_sentio-russland-gesamt_150915.indb 65 16.09.15 17:45

Арт. №	**WC4-B-D/H/W/S + WC4-B-L**	**WC4-B-D/H/W/S + WC4-B-L + WC4-H-PCB**
Цвет	Дерево темное/светлое/ белое/черное	Дерево темное/светлое/ белое/черное
Размеры Ш x В x Г [мм]	120 x 92 x 44,5	120 x 92 x 44,5
Блок питания	Внешний	Внешний
Внутренний монтаж	Да	Да
Тип монтажа	Встраивание	Встраивание
Исполнение (датчик)	Дерево темное/дерево светлое	Дерево темное/дерево светлое
Комплект поставки	базовый модуль, Панель управления	базовый модуль, панель управления, Плата расширения
Мощность каменки [кВт]	9	9
Мощность испарителя [кВт]	—	3
Мощность дополнительного выхода [кВт]	—	—
Мощность [освещение]	100 Вт	100 Вт
Мощность [вентилятор]	—	100 Вт
Режим финской сауны	Да	Да
Влажный режим	—	Да
Инфракрасный режим	—	—
Цветовое освещение	—	—
Встр. MP3-плеер	—	—
Система с одним датчиком	Да	Да
Система с двумя датчиками	—	Опция
Индикатор температуры	Да	Да
Индикатор влажности	—	Опция
Дистанционный пуск	—	Да
Регулируемое ограничение времени нагрева	Да	Да
Настройка времени задержки включения	Да	Да
Программы пользователя	—	—

RZ_sentio-russland-gesamt_150915.indb 66 16.09.15 17:45

Арт. №	**PRO-B2**	**PRO-B3**	**PRO-C2**	**PRO-C3**
Цвет (панель управления)	Белый, антрацит	Белый, антрацит	Белый, антрацит	Белый, антрацит
Размеры Ш x В x Г [мм]	307 x 175 x 57	307 x 175 x 57	307 x 175 x 57	307 x 175 x 57
Блок питания	Внутренний	Внутренний	Внутренний	Внутренний
Внутренний монтаж	Нет	Нет	Нет	Нет
Тип монтажа	Открытый	Открытый	Открытый	Открытый
Исполнение (датчик)	Пластмасса, белая	Пластмасса, белая	Пластмасса, белая	Пластмасса, белая
Комплект поставки	блок управления, датчик каменки	блок управления, датчик каменки	блок управления, датчик каменки, датчик скамьи	блок управления, датчик каменки, датчик скамьи
Мощность каменки [кВт]	10,5	10,5	10,5	10,5
Мощность испарителя [кВт]	—	3,5	—	3,5
Мощность дополнительного выхода [кВт]	3,5 (переключаемая) / 0,5 (регулируемая)	3,5 (переключаемая) / 0,5 (регулируемая)	3,5 (переключаемая) / 0,5 (регулируемая)	3,5 (переключаемая) / 0,5 (регулируемая)
Мощность освещения [Вт]	100	100	100	100
Мощность вентилятора [Вт]	100	100	100	100
Режим финской сауны	Да	Да	Да	Да
Влажный режим	—	Тактовый / опция: Датчик влажности	—	Тактовый / опция: Датчик влажности
Инфракрасный режим	Да	Да	Да	Да
Цветовое освещение	—	—	—	—
Встр. MP3-плеер	—	—	—	—
Система с одним датчиком	Да	Да	Да	Да
Система с двумя датчиками	Да	Да	Опция	Опция
Индикатор температуры	Да	Да	Да	Да
Индикатор влажности	—	Опция	—	Опция
Дистанционный пуск	Да	Да	Да	Да
Регулируемое ограничение времени нагрева	Да	Да	Да	Да
Настройка времени задержки включения	Да	Да	Да	Да
Программы пользователя	—	—	Да	Да
С возможностью подключения к шине (RS485)	Да	Да	Да	Да
Совместим с sentio pronet	Да	Да	Да	Да

RZ_sentio-russland-gesamt_150915.indb 67 16.09.15 17:45

Арт. №	**WC4-IRX-P + WC4-IRX-D**	**WC4-IRX-P + WC4-IRX-H**	**WC4-IRX-P + WC4-IRX-W**	**WC4-IRX-P + WC4-IRX-S**
Цвет (панель управления)	Темное дерево	Светлое дерево	Кориан белый	Кориан черный
Размеры (Ш x В x Г) [мм]	120 x 92 x 44,5	120 x 92 x 44,5	120 x 92 x 44,5	120 x 92 x 44,5
Блок питания	Внешний	Внешний	Внешний	Внешний
Внутренний монтаж	Да	Да	Да	Да
Тип монтажа	Встраивание	Встраивание	Встраивание	Встраивание
Исполнение (датчик)	Темное дерево	Темное дерево	Темное дерево	Темное дерево
Комплект поставки	панель управления блок питания, датчик температуры в помещении	панель управления, блок питания, датчик температуры в помещении	панель управления, блок питания, датчик температуры в помещении	панель управления, блок питания, датчик температуры в помещении
Количество нагревательных контуров	2	2	2	2
Мощность каждого нагревательного контура [кВт]	1,5	1,5	1,5	1,5
Макс. количество излучателей	4 +	4 +	4 +	4 +
Мощность освещения [Вт]	60	60	60	60
Мощность вентилятора [Вт]	50	50	50	50
Режим финской сауны	—	—	—	—
Влажный режим	—	—	—	—
Инфракрасный режим	Да	Да	Да	Да
Цветовое освещение	—	—	—	—
Встр. MP3-плеер	—	—	—	—
Регулирование температуры	Да	Да	Да	Да
Регулирование интенсивности	Да	Да	Да	Да
Индикатор температуры	Да	Да	Да	Да
Датчик пленочного элемента	опция	опция	опция	опция
Дистанционный пуск	Да	Да	Да	Да
Регулируемое ограничение времени нагрева	Да	Да	Да	Да
Настройка времени задержки включения	—	—	—	—
Программы пользователя	—	—	—	—

RZ_sentio-russland-gesamt_150915.indb 68 16.09.15 17:45

Арт. №	**WC4-SB-D**
Цвет (панель управления)	Темное дерево
Размеры (Ш x В x Г) [мм]	120 x 92 x 44,5
Блок питания	Внешний
Внутренний монтаж	Да
Тип монтажа	Встраивание
Исполнение (датчик)	—
Комплект поставки	Панель управления, блок питания
Количество нагревательных контуров	1
Мощность каждого нагревательного контура [кВт]	3,6
Макс. количество излучателей	Индивидуальное (зажимы)
Мощность освещения [Вт]	—
Мощность вентилятора [Вт]	—
Режим финской сауны	—
Влажный режим	—
Инфракрасный режим	Да
Цветовое освещение	—
Встр. MP3-плеер	—
Регулирование температуры	—
Регулирование интенсивности	—
Индикатор температуры	—
Датчик пленочного элемента	—
Дистанционный пуск	—
Регулируемое ограничение времени нагрева	Да
Настройка времени задержки включения	—
Программы пользователя	нет
Датчик пленочного элемента	—

RZ_sentio-russland-gesamt_150915.indb 69 16.09.15 17:45

Арт. №	ECO-350-R	ECO-500-R	ECO-750-R
Цвет / исполнение	Темное стекло	Темное стекло	Темное стекло
Мощность [Вт]	350	500	750
Инфракрасное излучение	A: 24 %, B: 55 %, C: 21 %	A: 24 %, B: 55 %, C: 21 %	A: 24 %, B: 55 %, C: 21 %
Степень защиты	IPX4*	IPX4*	IPX4*
Минимальное расстояние до кожи [см]	-	ок. 5	ок. 6
Минимальное расстояние до глаз [см]	ок. 79	ок. 88	ок. 119
Арт. № опц. Лицевая панель (нержавеющая сталь, сатинированная)	VIT-BL-S	VIT-BL-L	VIT-BL-L
Арт. № опц. Лицевая панель (нержавеющая сталь, черная)	VIT-BB-S	VIT-BB-L	VIT-BB-L

* только в комбинации с лицевой панелью (во встроенном состоянии)

Арт. №	ECO-350-G	ECO-500-G
Цвет / исполнение	Решетка черная с узором	Решетка черная с узором
Мощность [Вт]	350	500
Инфракрасное излучение	A: 14 %, B: 40 %, C: 46 %	A: 14 %, B: 40 %, C: 46 %
Степень защиты	IPX2	IPX2
Минимальное расстояние до кожи [см]	-	ок. 5
Минимальное расстояние до глаз [см]	ок. 69	ок. 85
Арт. № опц. Лицевая панель (нержавеющая сталь, сатинированная)	VIT-BL-S	VIT-BL-L
Арт. № опц. Лицевая панель (нержавеющая сталь, черная)	VIT-BB-S	VIT-BB-L

Безопасные расстояния полноспектрального излучателя ECO
(ECO-350-R / ECO-350-G / ECO-500-R / ECO-500-G)

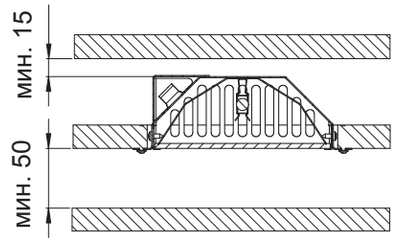

Безопасные расстояния полноспектрального излучателя ECO
(только для монтажа на трудно доступной высоте >1,7м)
(ECO-750-R)

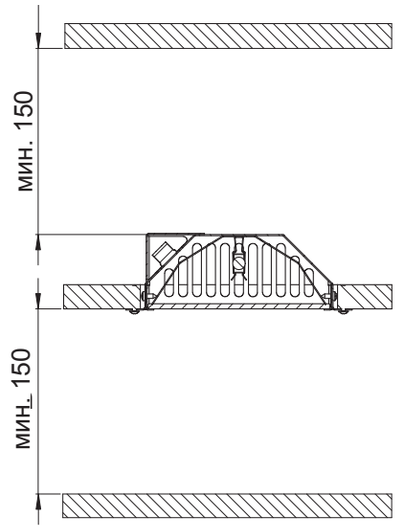

Размеры полноспектрального излучателя ECO
(ECO-350-R / ECO-350-G)

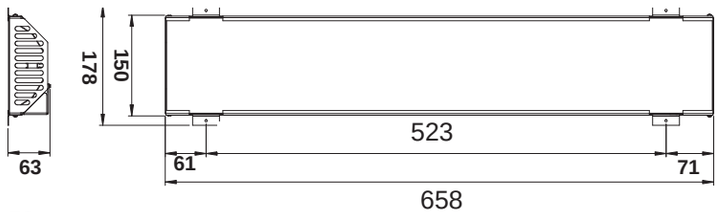

Размеры полноспектрального излучателя ECO
(ECO-500-R / ECO-750-R / ECO-500-G)

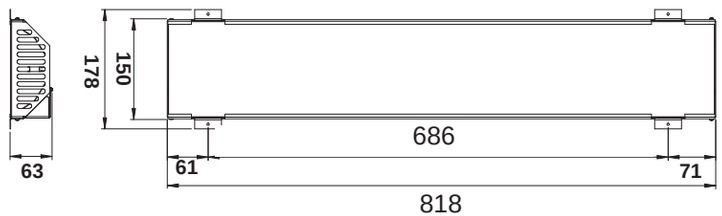

RZ_sentio-russland-gesamt_150915.indb 70 16.09.15 17:45

Условия гарантии

Компания sentiotec GmbH уверена в качестве своей продукции — мы хотим, что и вы убедились в этом!

На все наши блоки управления мы предоставляем гарантию в пять лет при условии их некоммерческого использования. При коммерческом использовании гарантийный срок составляет два года. На все каменки и печи для саун гарантия производителя составляет два года.

Условие гарантии

- Установка блоков управления сертифицированной организацией.
- Надлежащая эксплуатация устройств в соответствии с инструкцией по эксплуатации **sentiotec.**
- Поступление претензии по гарантии в компанию **sentiotec** в течение гарантийного срока.

Гарантия не распространяется:

- в случае дефектов или повреждений, связанных с использованием устройства не по назначению;
- на все расходные материалы и компоненты, например, нагревательные элементы и т.п.

Гарантийный срок начинается с даты выставления счета изготовителем кабины. Условием является предоставление оригинала счета. Если оригинал счета отсутствует, то основой для начала гарантийного срока является месяц изготовления, указанный на заводской табличке изделия. В случае предоставления гарантийных услуг гарантийный срок не продлевается и не начинается с начала.

Пятилетняя гарантия при использовании в некоммерческих целях является дополнением к Общим условиям заключения сделок компании **sentiotec GmbH**.

Пояснения к пиктограммам

Описывает макс. мощность, идущую на нагрев для подключаемых каменок

Описывает макс. мощность испарителя

Описывает мощность, идущую на нагрев присоединенных инфракрасных элементов

Устройство управления может быть расширено дополнительными модулями (например, модулем влажности)

Продукт с отличным соотношением цены и качества

Ограничение мощности нагрева — устройство управления автоматически отключается через это количество часов

Устройство управления с разъемом для вентилятора

Устройство управления с функцией воспроизведения музыки

Устройство управления пригодно для работы с цветовым освещением

Устройство управления предлагается с различными вариантами корпуса

Кабина из массива ели
строганые с обеих сторон доски из массива ели толщиной 40 мм, заготовки в виде сборных элементов (для инфракрасного исполнения толщина 28 мм)

Стеклянные двери с полированной поверхностью
Однослойное безопасное стекло толщиной 6 мм или 8 мм, включая уплотнение двери, дверные петли, ручку и затвор, навеска слева или справа

Устройство управления оснащено функцией таймера, с помощью которой можно запрограммировать время задержки включения

Устройство управления с дистанционным активированием

Указывает рабочее напряжение каменок

Указывает количество камней, которое может вместить каменка

Указывает размер кабины сауны, на который рассчитано устройство управления или каменка

Устройство управления встроено в каменку

Устройство управления/каменка сертифицированы Объединением технического надзора (TÜV)

Устройство управления/каменка сертифицированы Ассоциацией электрических, электронных и информационных технологий (VDE)

Напольная каменка

Настенная каменка

Полноспектральный ИК-излучатель красного света

Устройство управления для ИК-излучателя в сумме до 1 кВт

sentiotec
WORLD OF WELLNESS

abatec 09/15

WORLD OF WELLNESS

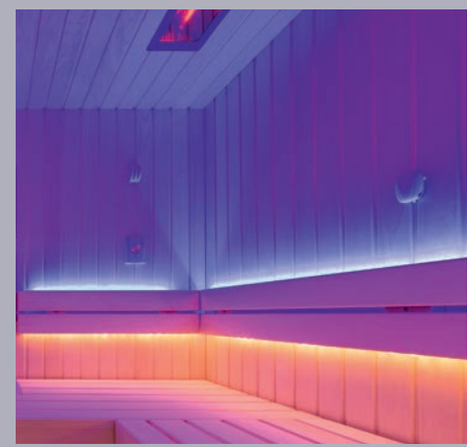

sentiotec GmbH
world of wellness
Oberregauer Straße 48
4844 Regau, Австрия

www.sentiotec.com

Компании группы abatec group AG:

abatec
electronic solutions
sentiotec
world of wellness
inmotiotec
local position measurement
wallatec
modern gastronomy
mecmotec
mechanical solutions

КОНТАКТ ПЛЮС

www.contactplus.ru
info@contactplus.ru

Филевский Торговый Дом
Москва, ул. 1812 года, д. 12
тел. 8 (499) 504-88-48

ТВК «Экспострой»
Москва, Нахимовский проспект, д. 24
тел. 8 (499) 128-04-21

Ваш дилер: